Partnership. With Guarantee.

3/2 - Vei-koaksialventil - pilotstyrt, DN40
Serie CVTV3/CVFV3-40



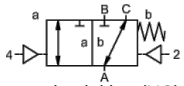

strømløs lukket (NC)

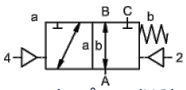

strømløs åpen (NO)

Typebetegnelse	CVTV3-40, CVFV3-40, med pilotventil CVTV3-P-40, CVFV3-P-40
Konstruksjonstype	3/2-veis koaksialventil, pilotstyrt, strømløst lukket eller strømløs åpen
Funksjonsmåte	trykkavlastet, med fjærretur, ikke overlappfri
Nominell diameter	DN 40mm
Tilkobling	CVTV3: G11/2"...G2", CVFV3: Flenser PN16/40, Spesialflenser og -gjenger på forespørsel
Trykkområde	0-16 eller 0-40 bar, A → B maks. 40bar / B → A maks. 16bar / A → C maks. 40bar / C → A maks. 40bar
Mottrykk	P2 > P1, se Trykkområde
Materialer	valgfritt Kropp Stål forsinket, Stål forniklet, fri for ikke-jernholdige metaller eller Rustfritt stål Ventilsete Plast på metall, Tetningsmaterialer PTFE, NBR, FPM, CR, EPDM Materialangivelsene for utførelsene gjelder utelukkende ventiltilkoblingsdelene som kommer i berøring med mediet
Medier	gassformig - flytende - tilsmusset - høyviskøs - geléaktig - pastaformet
Strømningsretning	se Trykkområde
Monteringstype	Montering i stivt rørsystem, Monteringsvinkel på forespørsel
Monteringsposisjon	valgfri
Vakuum Lekkasjerate	< 10^{-6}mbar*l*s^{-1}
Kv-verdi	29,1m³/h
Koblingssykluser	150/min.
Omkoblingstid	PÅ 100-3000ms, PÅLUKKET 100-3000ms
Demping	PÅ/PÅLUKKET: ved struping av pilotventilen
Mediatemperatur	med påflenset pilotventil opptil +60°C (Pilotventil utenfor Temperaturområde medietemperatur maks. 160°C)
Omgivelsestemperatur	med påflenset pilotventil opptil +50°C
Manuell nødbetjening	via pilotventil
Godkjenninger	på forespørsel LR/GL/EN10204
Vekt	CVTV3 8,9kg, CVFV3 11,6kg
Alternativer	Vakuumtester med sertifikat, Endebryter induktiv (Normalt lukket (NC) PNP- Icomatic/Balluf), Endebryter induktiv NAMUR (+ Signalforkerker), Endebryter mekanisk (Vekselkontakt) på forespørsel, Spyletilkoblinger, Lekkasjetilkoblinger

Spenningstype	Veksel- og likespennning
Standardspenning	230V/40-60Hz, 24VDC, tillatt spenningsvariasjon ±10%

+43 512 52076
austria@stasto.eu
© STASTO Automation KG

Spesialspenninger	på forespørsel
Effektforbruk	DC: 4,8W (2,5W på forespørsel), AC: Tiltrekkingsmoment 11,0VA, Holdekraft 8,5VA
Innkoblingsvarighet	100% (Kontinuerlig drift)
Kapslingsgrad	IP65 (IP54) i henhold til DIN 40050 ved korrekt montert apparatkontakt (beskyttelse mot støvinntrengning og spylevann)
Leveringsomfang	inkl. Apparatkontakt i henhold til EN175301-803-Form B (tidligere DIN43650) evt. Industriform - Kabelinnføring M16x1,5
valgfri	Apparatkontakt i henhold til DESINA, Apparatkontakt iht. VDMA
Tilleggsutstyr	Lysplugg med varistor
Eksplosjonsbeskyttelse	Eex m II T5, Effektforbruk 24VDC: 3,25W, 230VAC: 2,90W
	Aktivering pneumatisk
Styretrykkområde	4-10bar
Luftforbruk	34cm³/Slaglengde
Koblingshastighet	Hovedventil trinnløst regulerbar via struping av pilotventilen
Styring	fortrinnsvis via 5/2-veis pilotventil
Tilkoblingsskjema	co-ax/NAMUR, (ISO 1 på forespørsel)
Styreporter	2/4: G1/8" (G1/4" på forespørsel)
	Aktivering hydraulisk
Styretrykkområde	10-30bar/30-60bar
Styring	fortrinnsvis via 4/2-veis pilotventil
Styreporter	X/Y: G1/4" (NPT 1/4 på forespørsel)
Bestillingsopplysninger	Nominell diameter, Tilkobling, Funksjon NC/NO, Driftstrykk, Gjennomstrømningsmengde, Medium, Mediatemperatur, Omgivelsestemperatur, Nominell spenning, Nominell spenning Endebryter, Aktivering, Trykktilkobling A, B eller C
Bruksanvisning	Den tekniske dimensjoneringen av ventilene utføres medie- og applikasjonsspesifikt, noe som kan føre til avvik fra de generelle opplysningene som er angitt i databladet med hensyn til utførelse, tetningsmaterialer og karakteristiske verdier.. Ved unøyaktige eller ufullstendige bestillingsopplysninger eller applikasjonsdata foreligger det fare for feil teknisk dimensjonering av ventilene for det ønskede bruksformålet. Dette kan føre til at de fysiske og/eller kjemiske egenskapene til de brukte materialene eller tetningene for det tiltenkte bruksformålet er utilstrekkelige.

+43 512 52076
austria@stasto.eu
© STASTO Automation KG

Dimensjoner

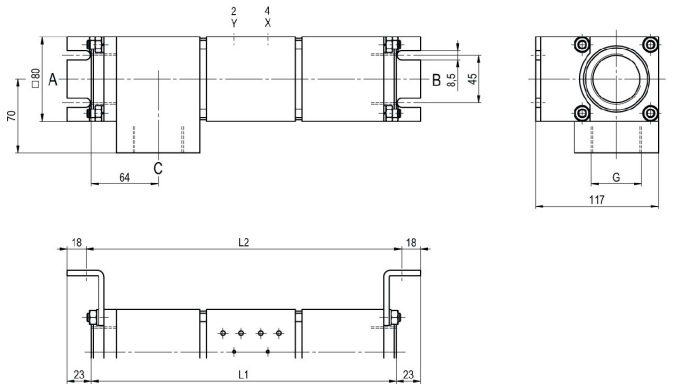

CVTV3-40 Funksjon NC

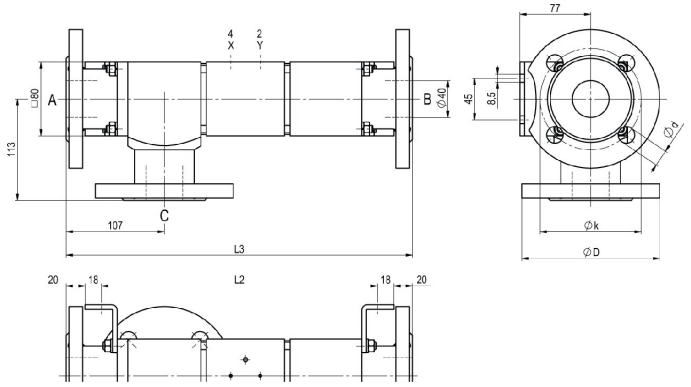

CVFV3-40 Funksjon NO

Byggelengder	L1	L2	L3
Standard	291	301	377
med 1/2 induktive endebrytere	338	348	424
med mekaniske endebrytere	-	-	-

Flens PN	DIN	ØD	Øk	Ød
16	EN 1092-1	150	110	18
40	EN 1092-1	150	110	18

Monteringsvinkler må bestilles separat

Pilotventiler



Pilotventil ABS56
5/2-veis ventil NAMUR,
elektropneumatisk,
G1/4, med
utblåsningsstrupinger,
p = 4 - 10bar



Pilotventil
5/2-veis ventil NAMUR,
elektropneumatisk,
G1/8, med utblåsningsstrupinger,
p = 4 - 10bar



Pilotventil
5/2-veis ventil ISO1,
elektropneumatisk,
G1/4, p = 4 - 10bar



Pilotventil
5/2-veis ventil co-ax,
elektropneumatisk,
G1/4, p = 4 - 10bar

Elektriske tilkoblinger



elektrisk tilkobling
Magnetspole M12x1



elektrisk tilkobling
Form B plugg DIN EN 175301-803
evt. Industriform

+43 512 52076
austria@stasto.eu
© STASTO Automation KG

Endebryter



Icomatic Plastutførelse
M12x1, DC 10 - 60V
AC 15 - 250V
-25...+85°C



Balluff Metallutførelse
M12x1, DC 10 - 30V
-25...+70°C



Honeywell
Vekselkontakt

Illustrasjoner ikke bindende
Med forbehold om konstruksjons-, mål- og materialendringer

+43 512 52076
austria@stasto.eu
© STASTO Automation KG