3/2 - Valvola coassiale a vie 3/2 - pilotato esternamente, DN40
Serie CVTV3/CVFV3-40



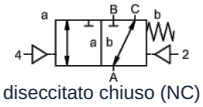

diseccitato chiuso (NC)

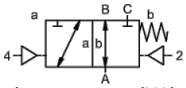

normalmente aperto (NA) (NO)

Denominazione del tipo	CVTV3-40, CVFV3-40, con valvola pilota CVTV3-P-40, CVFV3-P-40
Tipo di costruzione	Valvola coassiale 3/2 vie, pilotato esternamente, normalmente chiuso (NC) oppure de-energizzato aperto
Funzionamento	scaricato in pressione, con ritorno a molla, non privo di sovrapposizioni
Diametro nominale	DN 40mm
Connessione	CVTV3: G11/2"...G2", CVFV3: Flange PN16/40, Flange e filettature speciali su richiesta
Campo di pressione	0-16 oppure 0-40 bar, A → B max. 40bar / B → A max. 16bar / A → C max. 40bar / C → A max. 40bar
Contropressione	P2 > P1, vedi Campo di pressione
Materiali	a scelta Corpo Acciaio zincato, Acciaio nichelato, senza metalli non ferrosi oppure Acciaio inox Sede valvola Plastica su metallo, Materiali di tenuta PTFE, NBR, FPM, CR, EPDM Le indicazioni sui materiali delle versioni si riferiscono esclusivamente alle parti di collegamento della valvola a contatto con il fluido.
Fluidi	gassoso - liquido - sporco - ad alta viscosità - gelatinoso - pastoso
Direzione del flusso	vedi Campo di pressione
Tipo di fissaggio	Installazione in sistema di tubazioni rigido, Staffa di fissaggio su richiesta
Posizione di montaggio	a piacere
Vuoto Tasso di perdita	$< 10^{-6}$mbar*l*s^{-1}
Valore Kv	29,1m³/h
Cicli di commutazione	150/min.
Tempo di commutazione	SU 100-3000ms, CHIUSO 100-3000ms
Smorzamento	SU/CHIUSO: tramite strozzamento della valvola pilota
Temperatura del fluido	con valvola pilota flangiata fino a +60°C (Valvola pilota al di fuori del campo di temperatura temperatura del fluido max. 160°C)
Temperatura ambiente	con valvola pilota flangiata fino a +50°C
Azionamento manuale di emergenza	tramite valvola pilota
Collaudi	su richiesta LR/GL/EN10204
Peso	CVTV3 8,9kg, CVFV3 11,6kg
Opzioni	Prove-vuoto con certificato, Finecorsa induttivo (Normalmente chiuso (NC) PNP- Icomatic/Balluf), Finecorsa induttivo NAMUR (+ Amplificatore di commutazione), Finecorsa meccanico (Deviatore) su richiesta, Attacchi di lavaggio, Attacchi di scarico perdite

Tipo di tensione	Tensione alternata e continua

+43 512 52076
austria@stasto.eu
© STASTO Automation KG

Tensione standard	230V/40-60Hz, 24VDC, amm. fluttuazione di tensione consentita ±10%
Tensioni speciali	su richiesta
Assorbimento di potenza	DC: 4,8W (2,5W su richiesta), AC: Potenza di serraggio 11,0VA, Forza di tenuta 8,5VA
Ciclo di lavoro	100% (Funzionamento continuo)
Grado di protezione	IP65 (IP54) secondo DIN 40050 con presa del dispositivo montata correttamente (protezione contro l'ingresso di polvere e acqua a getto)
Fornitura inclusa	incl. Presa per apparecchio secondo EN175301-803-Forma B (precedentemente DIN43650) ovvero Forma industriale - Ingresso cavo M16x1,5
opzionale	Connettore per apparecchi secondo DESINA, Connettore per apparecchi secondo VDMA
Accessori aggiuntivi	Connettore luminoso con varistore
Protezione antideflagrante	Eex m II T5, Assorbimento di potenza 24VDC: 3,25W, 230VAC: 2,90W
	Comando pneumatico
Campo di pressione di pilotaggio	4-10bar
Consumo d'aria	34cm³/Corsa
Velocità di commutazione	Valvola principale regolabile in continuo tramite gli strozzatori della valvola pilota
Comando	preferibilmente tramite 5/2 vie valvola pilota
Schema di collegamento	co-ax/NAMUR, (ISO 1 su richiesta)
Attacchi di pilotaggio	2/4: G1/8" (G1/4" su richiesta)
	Comando idraulico
Campo di pressione di pilotaggio	10-30bar/30-60bar
Comando	preferibilmente tramite 4/2 vie valvola pilota
Attacchi di pilotaggio	X/Y: G1/4" (NPT 1/4 su richiesta)
Dati per l'ordine	Diametro nominale, Connessione, Funzione NC/NO, Pressione di esercizio, Portata, Fluido, Temperatura del fluido, Temperatura ambiente, Tensione nominale, Tensione nominale Finecorsa, Comando, Attacco di pressione A, B o C
Nota applicativa	Il dimensionamento tecnico delle valvole viene effettuato in funzione del fluido e dell'applicazione, il che può comportare scostamenti rispetto alle indicazioni generali riportate nella scheda tecnica per quanto riguarda esecuzione, materiali di tenuta e parametri caratteristici.. In caso di indicazioni d'ordine o dati applicativi imprecisi o incompleti, sussiste il rischio di un dimensionamento tecnico delle valvole non corretto per l'impiego previsto.. Ciò può comportare che le proprietà fisiche e/o chimiche dei materiali o delle guarnizioni utilizzati siano insufficienti per l'impiego previsto..

Dimensioni

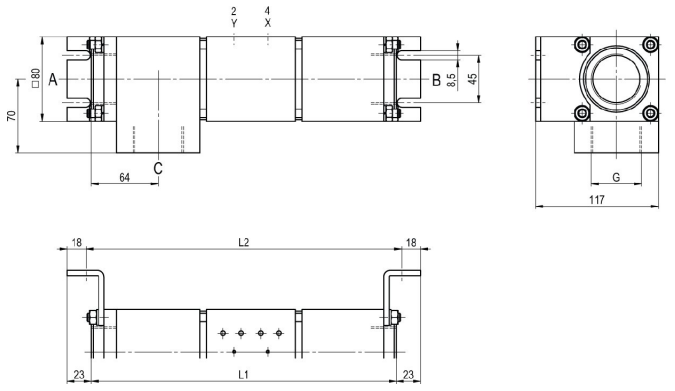

CVTV3-40 Funzione NC

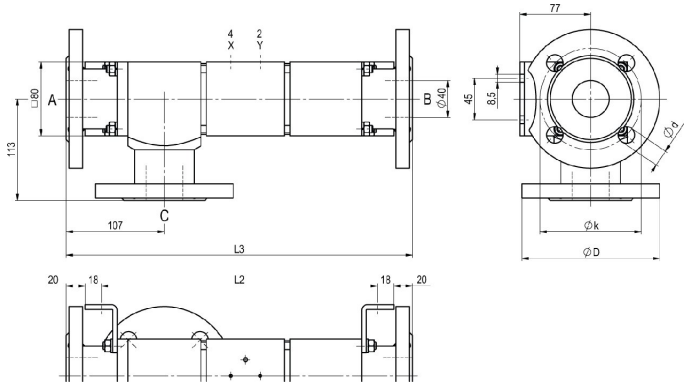

CVFV3-40 Funzione NO

Lunghezze costruttive	L1	L2	L3
Standard	291	301	377
con 1/2 finecorsa induttivi	338	348	424
con finecorsa meccanici	-	-	-

Flangia PN	DIN	ØD	Øk	Ød
16	EN 1092-1	150	110	18
40	EN 1092-1	150	110	18

Le staffe di fissaggio devono essere ordinate separatamente

Valvole pilota



Valvola pilota ABS56
Valvola 5/2 vie NAMUR,
elettropneumatico,
G1/4, con strozzatori di scarico aria,
p = 4 - 10bar



Valvola pilota
Valvola 5/2 vie NAMUR,
elettropneumatico,
G1/8, con strozzatori di scarico aria,
p = 4 - 10bar



Valvola pilota
Valvola 5/2 vie ISO1,
elettropneumatico,
G1/4, p = 4 - 10bar



Valvola pilota
Valvola 5/2 vie co-ax,
elettropneumatico,
G1/4, p = 4 - 10bar

Collegamenti elettrici



collegamento elettrico
Bobina elettromagnetica M12x1



collegamento elettrico
Connettore forma B DIN EN 175301-803
ovvero Forma industriale

Finecorsa



Icomatic Versione in plastica
M12x1, DC 10 - 60V
AC 15 - 250V
-25...+85°C



Balluff Versione in metallo
M12x1, DC 10 - 30V
-25...+70°C



Honeywell
Deviatore

Illustrazioni non vincolanti
Con riserva di modifiche costruttive, dimensionali e dei materiali

+43 512 52076
austria@stasto.eu
© STASTO Automation KG