Partnership. With Guarantee.

3/2 - Putni koaksijalni ventil - pilotno upravljan, DN40 Serija CVTV3/CVFV3-40



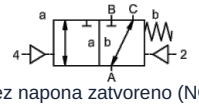

bez napona zatvoreno (NC)

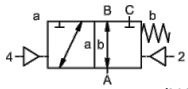

bez napona otvoren (NO)

Oznaka tipa	CVTV3-40, CVFV3-40, s pilotnim ventilom CVTV3-P-40, CVFV3-P-40
Izvedba	3/2-putni koaksijalni ventil, pilotno upravljan, bez napona zatvoren ili bez napona otvoreno
Način rada	rasterećen tlaka, s opružnim povratom, nije bez preklapanja
Nazivni promjer	DN 40mm
Priključak	CVTV3: G11/2"...G2", CVFV3: Prirubnice PN16/40, Specijalne prirubnice i navoji na upit
Raspon tlaka	0-16 ili 0-40 bar, A → B maks. 40bar / B → A maks. 16bar / A → C maks. 40bar / C → A maks. 40bar
Protutlak	P2 > P1, vidi Raspon tlaka
Materijali	po izboru Tijelo Čelik pocinčan, Čelik niklan (poniklan), bez obojenih metala ili Nehrđajući čelik Sjedište ventila Plastika na metalu, Brtveni materijali PTFE, NBR, FPM, CR, EPDM Podaci o materijalima izvedbi odnose se isključivo na priključne dijelove ventila koji dolaze u dodir s medijem
Mediji	plinovit - tekuće - onečišćeno - visoke viskoznosti - želatinozan - pastozno
Smjer protoka	vidi Raspon tlaka
Način pričvršćivanja	Ugradnja u kruti cjevovodni sustav, Montažni kutnik na upit
Položaj ugradnje	proizvoljno
Vakuum Stopa curenja	< 10^{-6}mbar*l*s^{-1}
Kv vrijednost	29,1m³/h
Preklopni ciklusi	150/min.
Vrijeme preklapanja	UKLJUČENO 100-3000ms, ZATVORENO 100-3000ms
Prigušenje	UKLJUČENO/ZATVORENO: prigušivanjem pilotnog ventila
Temperatura medija	s prirubnički montiranim pilot-ventilom do +60°C (Pilot ventil izvan temperaturnog područja temperatura medija maks. 160°C)
Temperatura okoline	s prirubnički montiranim pilot-ventilom do +50°C
Ručna pomoćna aktivacija	preko pilot-ventila
Preuzimanja	na upit LR/GL/EN10204
Težina	CVTV3 8,9kg, CVFV3 11,6kg
Opcije	Ispitivanja vakuuma s certifikatom, Granični prekidač induktivno (Normalno zatvoren (NC) PNP-Icomatic/Balluf), Granični prekidač induktivno NAMUR (+ Pojačalo preklapanja), Granični prekidač mehanički (Preklopni kontakt) na upit, Priključci za ispiranje, Priključci za propuštanje

Vrsta napona	Izmjenični i istosmjerni napon
Standardni napon	230V/40-60Hz, 24VDC, dopušteno odstupanje napona ±10%

+381 11 2399521
balkan@stasto.eu
© STASTO Automatizacija d.o.o.

Posebni naponi	na upit
Potrošnja energije	DC: 4,8W (2,5W na upit), AC: Snaga zatezanja 11,0VA, Sila držanja 8,5VA
Radni ciklus	100% (Kontinuirani rad)
Stupanj zaštite	IP65 (IP54) prema DIN 40050 pri propisno montiranoj utičnoj napravi uređaja (zaštita od prodora prašine i mlazne vode)
Sadržaj isporuke	uklj. uređajna utičnica prema EN175301-803-Oblik B (ranije DIN43650) odnosno Industrijski oblik - Kabelski uvod M16x1,5
opcionalno	Utični konektor prema DESINA, Uređajni utikač prema VDMA
Dodatna oprema	Svjetleći utikač s varistorom
Zaštita od eksplozije	Eex m II T5, Potrošnja energije 24VDC: 3,25W, 230VAC: 2,90W
	Upravljanje pneumatski
Raspon upravljačkog tlaka	4-10bar
Potrošnja zraka	34cm³/Hod
Brzina preklapanja	Glavni ventil kontinuirano regulabilan preko prigušnica pilotnog ventila
Upravljanje	po mogućnosti preko 5/2-putnog pilot ventila
Priključna shema	co-ax/NAMUR, (ISO 1 na upit)
Upravljački priključci	2/4: G1/8" (G1/4" na upit)
	Upravljanje hidraulički
Raspon upravljačkog tlaka	10-30bar/30-60bar
Upravljanje	po mogućnosti preko 4/2-putnog pilot ventila
Upravljački priključci	X/Y: G1/4" (NPT 1/4 na upit)
Podaci za naručivanje	Nazivni promjer, Priključak, Funkcija NC/NO, Radni tlak, Protok protoka, Medij, Temperatura medija, Temperatura okoline, Nazivni napon, Nazivni napon Granični prekidač, Upravljanje, Tlačni priključak A, B ili C
Napomena za primjenu	Tehničko dimenzioniranje ventila provodi se specifično za medij i primjenu, što može dovesti do odstupanja od općih podataka navedenih u podatkovnom listu u pogledu izvedbe, brtvenih materijala i karakterističnih vrijednosti.. Kod netočnih ili nepotpunih podataka za narudžbu odnosno podataka o primjeni postoji opasnost od pogrešnog tehničkog dimenzioniranja ventila za željenu namjenu uporabe. To može imati za posljedicu da su fizikalna i/ili kemijska svojstva upotrijebljenih materijala ili brtvi nedostatna za predviđenu namjenu uporabe.

Dimenzije

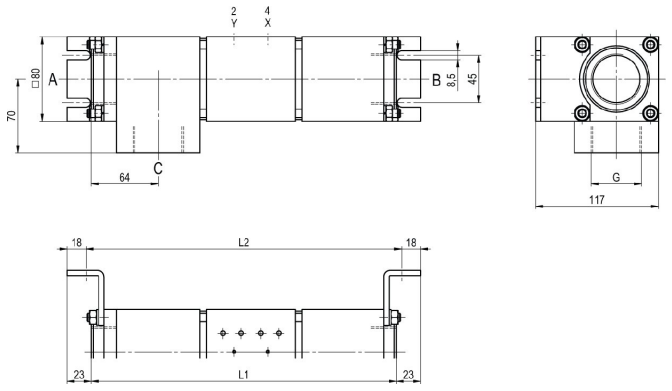

CVTV3-40 Funkcija NC

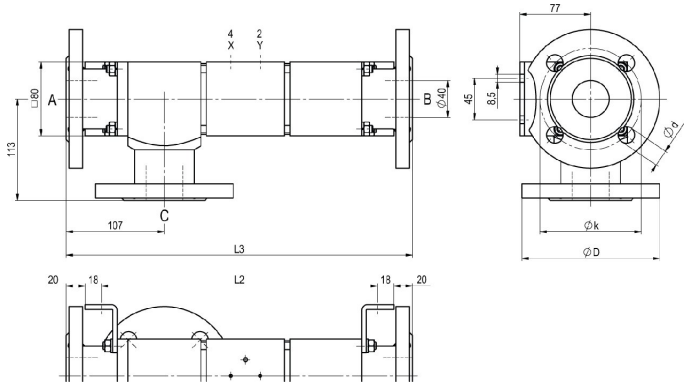

CVFV3-40 Funkcija NO

Ugradbene duljine	L1	L2	L3
Standardno	291	301	377
s 1/2 induktivnim krajnjim prekidačima	338	348	424
s mehaničkim krajnjim prekidačima	-	-	-

Prirubnica PN	DIN	ØD	Øk	Ød
16	EN 1092-1	150	110	18
40	EN 1092-1	150	110	18

Montažni kutnici naručuju se zasebno

Pilot ventili



Pilotni ventil ABS56
5/2-putni ventil
NAMUR,
elektropneumatski,
G1/4, s prigušnicama
ispuha,
p = 4 - 10bar

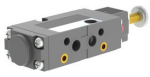

Pilotni ventil
5/2-putni ventil NAMUR,
elektropneumatski,
G1/8, s prigušnicama ispuha,
p = 4 - 10bar



Pilotni ventil
5/2-putni ventil ISO1,
elektropneumatski,
G1/4, p = 4 - 10bar



Pilotni ventil
5/2-putni ventil co-ax,
elektropneumatski,
G1/4, p = 4 - 10bar

Električni priključci



električni priključak
Zavojnica elektromagneta M12x1



električni priključak
Utikač oblika B DIN EN 175301-803
odnosno Industrijski oblik

Granični prekidač



Icomatic Izvedba od plastike
M12x1, DC 10 - 60V
AC 15 - 250V
-25...+85°C



Balluff Metalna izvedba
M12x1, DC 10 - 30V
-25...+70°C



Honeywell
Preklopni kontakt

Ilustracije neobvezujuće
Zadržavamo pravo na konstrukcijske, dimenzijske i materijalne izmjene.

+381 11 2399521
balkan@stasto.eu
© STASTO Automatizacija d.o.o.