Partnership. With Guarantee.

3/2 - Électrovanne coaxiale 3 voies/2 positions - piloté(e), DN40
Série CVTV3/CVFV3-40



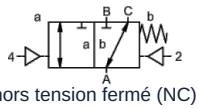

hors tension fermé (NC)

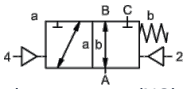

normalement ouvert (NO) (NO)

Désignation du type	CVTV3-40, CVFV3-40, avec distributeur pilote CVTV3-P-40, CVFV3-P-40
Type de construction	Distributeur coaxial 3/2 voies, piloté(e), normalement fermé (NF) ou hors tension ouvert
Mode de fonctionnement	décompressé, avec rappel par ressort, pas sans chevauchement
Diamètre nominal	DN 40mm
Raccordement	CVTV3: G11/2"...G2", CVFV3: Brides PN16/40, Brides et filetages spéciaux sur demande
Plage de pression	0-16 ou 0-40 bar, A → B max. 40bar / B → A max. 16bar / A → C max. 40bar / C → A max. 40bar
Contre-pression	P2 > P1, voir Plage de pression
Matériaux	en option Corps Acier zingué, Acier nickelé, sans métaux non ferreux ou Acier inoxydable Siège de soupape Plastique sur métal, Matériaux d'étanchéité PTFE, NBR, FPM, CR, EPDM Les indications de matériau des versions se rapportent exclusivement aux pièces de raccordement de vanne en contact avec le fluide
Fluides	gazeux - liquide - encrassé - haute viscosité - gélatineux - en pâte
Sens d'écoulement	voir Plage de pression
Type de fixation	Montage dans un système de tuyauterie rigide, Équerre de fixation sur demande
Position de montage	au choix
Vide Taux de fuite	$< 10^{-6}$mbar*l*s^{-1}
Valeur Kv	29,1m³/h
Cycles de commutation	150/min.
Temps de commutation	MARCHE 100-3000ms, FERMÉ 100-3000ms
Amortissement	MARCHE/FERMÉ: par étranglement du distributeur pilote
Température du fluide	avec distributeur pilote monté sur bride jusqu'à +60°C (Valve pilote en dehors de la plage de température, température du fluide max. 160°C)
Température ambiante	avec distributeur pilote monté sur bride jusqu'à +50°C
Commande manuelle de secours	via la valve pilote
Réceptions	sur demande LR/GL/EN10204
Poids	CVTV3 8,9kg, CVFV3 11,6kg
Options	Essais-vide avec certificat, Fin de course inductif (Normalement fermé (NC) PNP- Icomatic/Balluf), Fin de course inductif NAMUR (+ Amplificateur de commutation), Fin de course mécanique (Inverseur) sur demande, Raccords de rinçage, Raccords de fuite

Type de tension	Tension alternative et continue

+43 512 52076
austria@stasto.eu
© STASTO Automation KG

Tension standard	230V/40-60Hz, 24VDC, fluctuation de tension admissible ±10%
Tensions spéciales	sur demande
Consommation électrique	DC: 4,8W (2,5W sur demande), AC: Puissance de serrage 11,0VA, Force de maintien 8,5VA
Facteur de marche	100% (Service continu)
Indice de protection	IP65 (IP54) selon DIN 40050 avec connecteur d'appareil correctement monté (protection contre la pénétration de poussière et les jets d'eau)
Contenu de la livraison	incl. prise d'appareil selon EN175301-803-Forme B (anciennement DIN43650) ou plutôt Forme industrielle - Entrée de câble M16x1,5
en option	Connecteur d'appareil selon DESINA, Connecteur d'appareil selon VDMA
Équipements supplémentaires	Connecteur lumineux avec varistor
Protection antidéflagrante	Eex m II T5, Consommation électrique 24VDC: 3,25W, 230VAC: 2,90W
	Commande pneumatique
Plage de pression de pilotage	4-10bar
Consommation d'air	34cm³/Course
Vitesse de commutation	Soupape principale réglable en continu via les étranglements de la soupape pilote
Commande	de préférence via 5/2 voies distributeur pilote
Schéma de raccordement	co-ax/NAMUR, (ISO 1 sur demande)
Raccords de pilotage	2/4: G1/8" (G1/4" sur demande)
	Commande hydraulique
Plage de pression de pilotage	10-30bar/30-60bar
Commande	de préférence via 4/2 voies distributeur pilote
Raccords de pilotage	X/Y: G1/4" (NPT 1/4 sur demande)
Informations de commande	Diamètre nominal, Raccordement, Fonction NC/NO, Pression de service, Débit, Fluide, Température du fluide, Température ambiante, Tension nominale, Tension nominale Fin de course, Commande, Raccord de pression A, B ou C
Indication d'application	Le dimensionnement technique des vannes est effectué en fonction du fluide et de l'application, ce qui peut entraîner des écarts par rapport aux indications générales mentionnées sur la fiche technique concernant l'exécution, les matériaux d'étanchéité et les caractéristiques.. En cas d'indications de commande ou de données d'application imprécises ou incomplètes, il existe un risque de dimensionnement technique des vannes incorrect pour l'usage prévu.. Cela peut avoir pour conséquence que les propriétés physiques et/ou chimiques des matériaux ou des joints utilisés soient insuffisantes pour l'usage prévu..

Dimensions

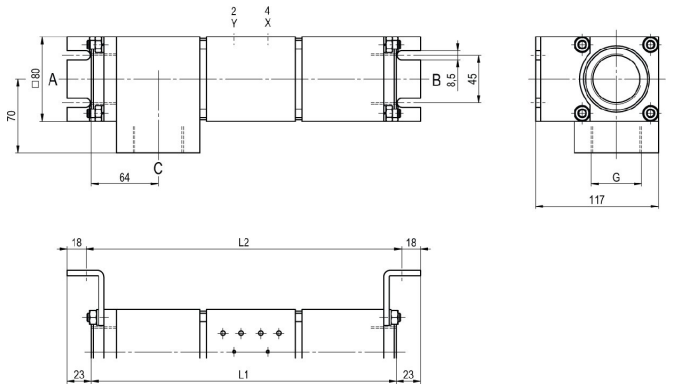

CVTV3-40 Fonction NC

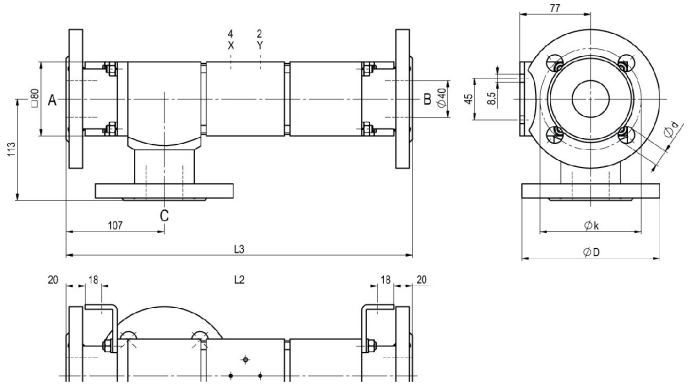

CVFV3-40 Fonction NO

Longueurs de construction	L1	L2	L3
Standard	291	301	377
avec 1/2 fins de course inductifs	338	348	424
avec fins de course mécaniques	-	-	-

Bride PN	DIN	ØD	Øk	Ød
16	EN 1092-1	150	110	18
40	EN 1092-1	150	110	18

Les équerres de fixation doivent être commandées séparément

Distributeurs pilotés



Distributeur pilote
ABS56
Distributeur 5/2 voies
NAMUR,
électropneumatique,
G1/4, avec étrangleurs
d'échappement,
p = 4 - 10bar

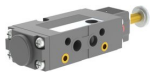

Distributeur pilote
Distributeur 5/2 voies NAMUR,
électropneumatique,
G1/8, avec étrangleurs d'échappement,
p = 4 - 10bar



Distributeur pilote
Distributeur 5/2 voies ISO1,
électropneumatique,
G1/4, p = 4 - 10bar



Distributeur pilote
Distributeur 5/2 voies co-ax,
électropneumatique,
G1/4, p = 4 - 10bar

Raccordements électriques



raccordement électrique
Bobine M12x1



raccordement électrique
Connecteur forme B DIN EN 175301-803
ou plutôt Forme industrielle

© STASTO Automation KG

Fin de course



Icomatic Version en plastique
M12x1, DC 10 - 60V
AC 15 - 250V
-25...+85°C



Balluff Version métallique
M12x1, DC 10 - 30V
-25...+70°C



Honeywell
Inverseur

Illustrations sans engagement
Sous réserve de modifications de conception, de dimensions et de matériaux

+43 512 52076
austria@stasto.eu
© STASTO Automation KG