Partnership. With Guarantee.

3/2 - Tiekoaksiaaliventtiili - esiohjattu, DN40
Sarja CVTV3/CVFV3-40



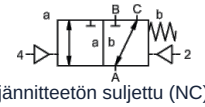

jännitteetön suljettu (NC)

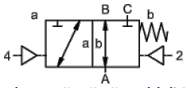

jännitteettömänä auki (NO)

Tyyppimerkintä	CVTV3-40, CVFV3-40, kanssa Pilottiventtiili CVTV3-P-40, CVFV3-P-40
Rakenne	3/2-tiekoaksiaaliventtiili, esiohjattu, jännitteettömänä suljettu tai jännitteetön auki
Toimintaperiaate	paineeton, jousipalautuksella, ei päällekkäisyyksistä vapaa
Nimellishalkaisija	DN 40mm
Liitäntä	CVTV3: G11/2"...G2", CVFV3: Laipat PN16/40, Erikoislaipat ja -kierteet pyynnöstä
Painealue	0-16 tai 0-40 bar, A → B maks. 40bar / B → A maks. 16bar / A → C maks. 40bar / C → A maks. 40bar
Vastapaine	P2 > P1, katso Painealue
Materiaalit	valinnaisesti Runko Teräs sinkitty, Teräs nikkelöity, ei sisällä värimetalleja tai Ruostumaton teräs Venttiilin istukka Muovi metallilla, Tiivistemateriaalit PTFE, NBR, FPM, CR, EPDM Materiaalitiedot koskevat kyseisten versioiden osalta yksinomaan väliaineen kanssa kosketuksiin joutuvia venttiilin liitäntäosia
Väliaineet	kaasumainen - nesteenä oleva - likaantunut - korkeaviskoosinen - hyytelömäinen - tahnamainen
Virtaussuunta	katso Painealue
Kiinnitystapa	Asennus jäykkään putkistojärjestelmään, Kiinnityskulma pyynnöstä
Asennusasento	mielivaltainen
Tyhjiö Vuotonopeus	< 10^{-6}mbar*l*s^{-1}
Kv-arvo	29,1m³/h
Kytkentäsyklit	150/min.
Kytkentäaika	PÄÄLLE 100-3000ms, KIINNI 100-3000ms
Vaimennus	PÄÄLLE/KIINNI: kuristamalla esiohjausventtiiliä
Aineen lämpötila	jossa on laipalla kiinnitetty pilottiventtiili jopa +60°C (Esiohjausventtiili lämpötila-alueen ulkopuolella Väliaineen lämpötila max. 160°C)
Ympäristön lämpötila	jossa on laipalla kiinnitetty pilottiventtiili jopa +50°C
Käsikäyttöinen hätäkäyttölaite	pilotventtiilin kautta
Hyväksynnät	pyynnöstä LR/GL/EN10204
Paino	CVTV3 8,9kg, CVFV3 11,6kg
Vaihtoehdot	Tyhjiötestit, mukana sertifikaatti, Rajakytkin induktiivinen (Sulkeutuva kosketin PNP- Icomatic/Balluf), Rajakytkin induktiivinen NAMUR (+ Kytkentävahvistin), Rajakytkin mekaaninen (Vaihtokosketin) pyynnöstä, Huuhteluliitännät, Vuotoliitännät

Jännitelaji	Vaihto- ja tasajännite
Vakiojännite	230V/40-60Hz, 24VDC, sallittu jännitevaihtelu ±10%

+43 512 52076
austria@stasto.eu
© STASTO Automation KG

Erikoisjännitteet	pyynnöstä
Tehonkulutus	DC: 4,8W (2,5W pyynnöstä), AC: Kiristysteho 11,0VA, Pitovoima 8,5VA
Käyttöaste	100% (Jatkuva käyttö)
Suojausluokka	IP65 (IP54) DIN 40050:n mukaan asianmukaisesti asennetulla laitepistokkeella (suoja pölyn tunkeutumista ja vesisuihkua vastaan)
Toimitussisältö	sis. laiteliitinpistorasia mukaan EN175301-803-muoto B (aiemmin DIN43650) tai vastaavasti Teollisuusmuoto - Kaapeliläpivienti M16x1,5
valinnainen	Laiteliitin DESINA:n mukaan, Laiteliitin standardin VDMA mukaan
Lisävarusteet	Valopistoke varistorilla
Räjähdyssuojaus	Eex m II T5, Tehonkulutus 24VDC: 3,25W, 230VAC: 2,90W
	Ohjaus pneumaattinen
Ohjauspainealue	4-10bar
Ilmantarve	34cm³/Isku
Kytkentänopeus	Pääventtiili portaattomasti säädettävissä pilotiventtiilin kuristimien kautta
Ohjaus	mieluiten 5/2-tieventtiilin kautta ohjausventtiili
Liitäntäkuva	co-ax/NAMUR, (ISO 1 pyynnöstä)
Ohjausliitännät	2/4: G1/8" (G1/4" pyynnöstä)
	Ohjaus hydraulinen
Ohjauspainealue	10-30bar/30-60bar
Ohjaus	mieluiten 4/2-tieventtiilin kautta ohjausventtiili
Ohjausliitännät	X/Y: G1/4" (NPT 1/4 pyynnöstä)
Tilaustiedot	Nimellishalkaisija, Liitäntä, Toiminto NC/NO, Käyttöpaine, Virtausmäärä, Aineväliaine, Aineen lämpötila, Ympäristön lämpötila, Nimellisjännite, Nimellisjännite Rajakytkin, Ohjaus, Paineportti A, B tai C
Käyttöohje	Venttiilien tekninen mitoitus tehdään väliaine- ja käyttökohdekohtaisesti, mikä voi johtaa poikkeamiin tietolehdessä mainituista yleisistä tiedoista rakenteen, tiivistemateriaalien ja tunnuslukujen osalta.. Epätarkkojen tai puutteellisten tilaus- tai sovellustietojen yhteydessä on olemassa vaara, että venttiilit mitoitetaan teknisesti väärin haluttua käyttötarkoitusta varten.. Tämä voi johtaa siihen, että käytettyjen materiaalien tai tiivisteiden fysikaaliset ja/tai kemialliset ominaisuudet ovat riittämättömät aiottuun käyttötarkoitukseen nähden.

+43 512 52076
austria@stasto.eu
© STASTO Automation KG

Mitat

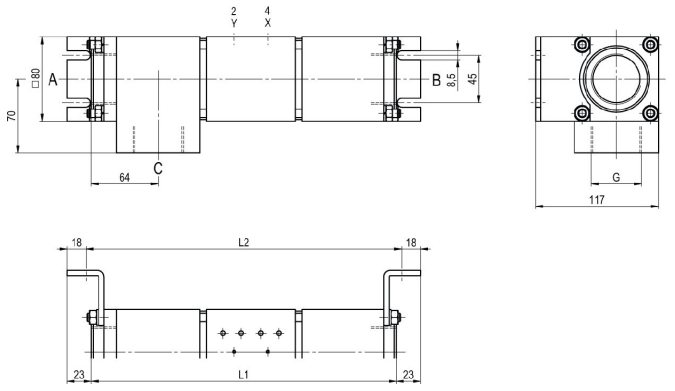

CVTV3-40 Toiminto NC

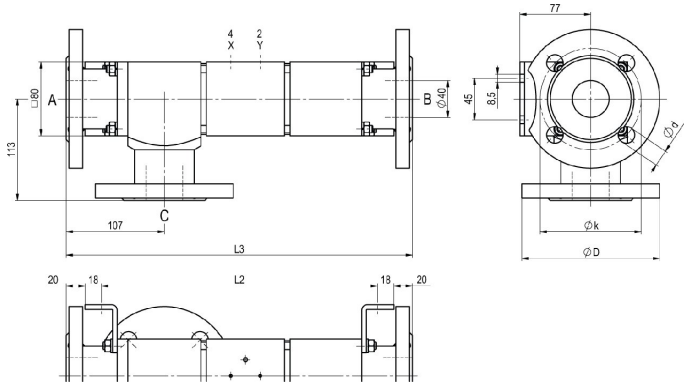

CVFV3-40 Toiminto NO

Asennuspituudet	L1	L2	L3
Vakio	291	301	377
induktiivisilla 1/2 päätekytkimillä	338	348	424
mekaanisilla rajakytkimillä	-	-	-

Laippa PN	DIN	ØD	Øk	Ød
16	EN 1092-1	150	110	18
40	EN 1092-1	150	110	18

Kiinnityskulmat tilattava erikseen

Esiohjatut venttiilit



Esiohjausventtiili
ABS56
5/2-tieventtiili NAMUR,
sähköpneumaattinen,
G1/4, poistoilman
kuristimilla,
p = 4 - 10bar

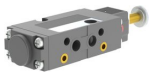

Esiohjausventtiili
5/2-tieventtiili NAMUR,
sähköpneumaattinen,
G1/8, poistoilman kuristimilla,
p = 4 - 10bar



Esiohjausventtiili
5/2-tieventtiili ISO1,
sähköpneumaattinen,
G1/4, p = 4 - 10bar



Esiohjausventtiili
5/2-tieventtiili co-ax,
sähköpneumaattinen,
G1/4, p = 4 - 10bar

Sähköliitännät



sähköliitäntä
Magneettikela M12x1



sähköliitäntä
Form B -liitin DIN EN 175301-803
tai vastaavasti Teollisuusmuoto

+43 512 52076
austria@stasto.eu
© STASTO Automation KG

Rajakytkin



Icomatic Muoviversio
M12x1, DC 10 - 60V
AC 15 - 250V
-25...+85°C



Balluff Metalliversio
M12x1, DC 10 - 30V
-25...+70°C



Honeywell
Vaihtokosketin

Kuvat ei-sitova
Oikeus rakenne-, mitta- ja materiaalimuutoksiin pidätetään

+43 512 52076
austria@stasto.eu
© STASTO Automation KG