Partnership. With Guarantee.

3/2 - Válvula coaxial de 3/2 vías - pilotado externamente, DN40
Serie CVTV3/CVFV3-40



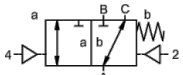

sin corriente cerrado (NC)

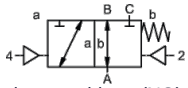

normalmente abierto (NO) (NO)

Denominación de tipo	CVTV3-40, CVFV3-40, con válvula piloto CVTV3-P-40, CVFV3-P-40
Tipo de construcción	Válvula coaxial de 3/2 vías, pilotado externamente, normalmente cerrado (NC) o sin corriente abierto
Modo de funcionamiento	aliviado de presión, con retorno por resorte, no libre de solapamiento
Diámetro nominal	DN 40mm
Conexión	CVTV3: G11/2"...G2", CVFV3: Bridas PN16/40, Bridas y roscas especiales bajo pedido
Rango de presión	0-16 o 0-40 bar, A → B máx. 40bar / B → A máx. 16bar / A → C máx. 40bar / C → A máx. 40bar
Contrapresión	P2 > P1, ver Rango de presión
Materiales	opcionalmente Cuerpo Acero galvanizado, Acero niquelado, sin metales no ferrosos o Acero inoxidable Asiento de válvula Plástico sobre metal, Materiales de sellado PTFE, NBR, FPM, CR, EPDM Las indicaciones de material de las ejecuciones se refieren exclusivamente a las piezas de conexión de la válvula en contacto con el medio.
Medios	gaseoso - líquido - sucio - alta viscosidad - gelatinoso - pastoso
Dirección de flujo	ver Rango de presión
Tipo de fijación	Montaje en sistema de tuberías rígidas, Escuadra de fijación bajo pedido
Posición de montaje	cualquiera
Vacío Tasa de fuga	< 10^{-6}mbar*l*s^{-1}
Valor Kv	29,1m^3/h
Ciclos de conmutación	150/min.
Tiempo de conmutación	ENCENDIDO 100-3000ms, CERRADO 100-3000ms
Amortiguación	ENCENDIDO/CERRADO: mediante estrangulación de la válvula piloto
Temperatura del medio	con válvula piloto bridada hasta +60°C (Válvula piloto fuera del rango de temperatura temperatura máx. del medio 160°C)
Temperatura ambiente	con válvula piloto bridada hasta +50°C
Accionamiento manual de emergencia	sobre válvula piloto
Aprobaciones	bajo pedido LR/GL/EN10204
Peso	CVTV3 8,9kg, CVFV3 11,6kg
Opciones	Pruebas de vacío con certificado, Final de carrera inductivo/a (Normalmente cerrado PNP- Icomatic/Balluf), Final de carrera inductivo/a NAMUR (+ Amplificador de conmutación), Final de carrera mecánico (Conmutador) bajo pedido, Conexiones de purga, Conexiones de fuga

Tipo de tensión	Tensión alterna y continua

+43 512 52076
austria@stasto.eu
© STASTO Automation KG

Tensión estándar	230V/40-60Hz, 24VDC, fluctuación de tensión adm. ±10%
Tensiones especiales	bajo pedido
Consumo de potencia	DC: 4,8W (2,5W bajo pedido), AC: Potencia de apriete 11,0VA, Fuerza de retención 8,5VA
Ciclo de trabajo	100% (Funcionamiento continuo)
Grado de protección	IP65 (IP54) según DIN 40050 con conector de equipo montado correctamente (protección contra la entrada de polvo y agua a chorro)
Contenido del suministro	incl. toma de aparato según EN175301-803-Forma B (anteriormente DIN43650) o bien Forma industrial - Entrada de cable M16x1,5
opcional	Conector de equipo según DESINA, Conector de equipo según VDMA
Equipamiento adicional	Conector luminoso con varistor
Protección contra explosiones	Eex m II T5, Consumo de potencia 24VDC: 3,25W, 230VAC: 2,90W
	Accionamiento neumático
Rango de presión de pilotaje	4-10bar
Consumo de aire	34cm³/Carrera
Velocidad de conmutación	Válvula principal regulable de forma continua mediante estranguladores de la válvula piloto
Control	preferentemente mediante 5/2 vías válvula piloto
Diagrama de conexiones	co-ax/NAMUR, (ISO 1 bajo pedido)
Conexiones de pilotaje	2/4: G1/8" (G1/4" bajo pedido)
	Pilotaje hidráulico
Rango de presión de pilotaje	10-30bar/30-60bar
Control	preferentemente a través de 4/2 vías válvula piloto
Conexiones de pilotaje	X/Y: G1/4" (NPT 1/4 bajo pedido)
Datos de pedido	Diámetro nominal, Conexión, Función NC/NO, Presión de funcionamiento, Caudal, Medio, Temperatura del medio, Temperatura ambiente, Tensión nominal, Tensión nominal Final de carrera, Accionamiento, Conexión de presión A, B o C
Nota de aplicación	El dimensionamiento técnico de las válvulas se realiza en función del medio y de la aplicación, lo que puede dar lugar a desviaciones respecto a las especificaciones generales indicadas en la hoja de datos en cuanto a ejecución, materiales de estanqueidad y parámetros característicos.. En caso de indicaciones de pedido o datos de aplicación imprecisos o incompletos, existe el riesgo de un dimensionamiento técnico incorrecto de las válvulas para el uso previsto.. Esto puede tener como consecuencia que las propiedades físicas y/o químicas de los materiales o juntas utilizados sean insuficientes para el uso previsto..

+43 512 52076
austria@stasto.eu
© STASTO Automation KG

Dimensiones

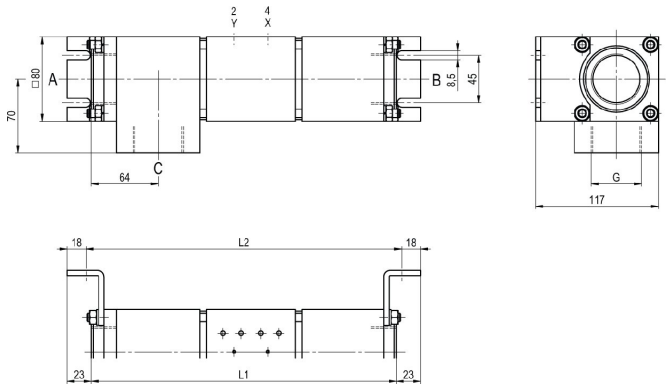

CVTV3-40 Función NC

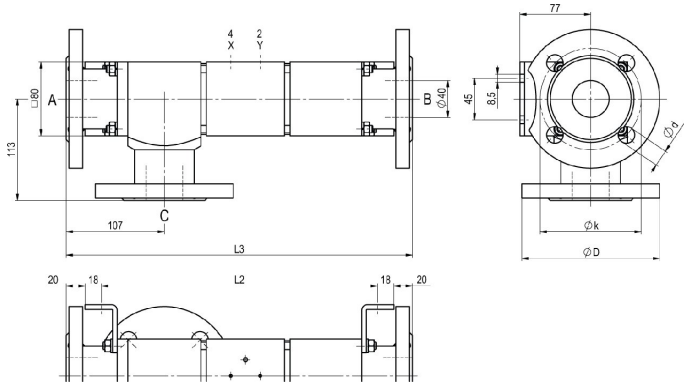

CVFV3-40 Función NO

Longitudes de montaje	L1	L2	L3
Estándar	291	301	377
con 1/2 finales de carrera inductivos	338	348	424
con finales de carrera mecánicos	-	-	-

Brida PN	DIN	ØD	Øk	Ød
16	EN 1092-1	150	110	18
40	EN 1092-1	150	110	18

Los soportes de fijación deben pedirse por separado

Válvulas piloto



Válvula piloto ABS56
Válvula de 5/2 vías NAMUR, electroneumático, G1/4, con estranguladores de escape, p = 4 - 10bar

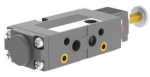

Válvula piloto
Válvula de 5/2 vías NAMUR, electroneumático, G1/8, con estranguladores de escape, p = 4 - 10bar



Válvula piloto
Válvula de 5/2 vías ISO1, electroneumático, G1/4, p = 4 - 10bar



Válvula piloto
Válvula de 5/2 vías co-ax, electroneumático, G1/4, p = 4 - 10bar

Conexiones eléctricas



conexión eléctrica
Bobina magnética M12x1



conexión eléctrica
Conector forma B DIN EN 175301-803
o bien Forma industrial

Final de carrera



Icomatic Versión de plástico
M12x1, DC 10 - 60V
AC 15 - 250V
-25...+85°C



Balluff Versión metálica
M12x1, DC 10 - 30V
-25...+70°C



Honeywell
Conmutador

Ilustraciones no vinculantes
Reservado el derecho a modificaciones de diseño, dimensiones y materiales

+43 512 52076
austria@stasto.eu
© STASTO Automation KG