Partnership. With Guarantee.

3/2 - Ομοαξονική βαλβίδα 3/2 οδών - πιλοτικά ελεγχόμενο, DN40
Σειρά CVTV3/CVFV3-40



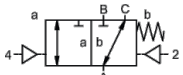

χωρίς ρεύμα κλειστός (NC)

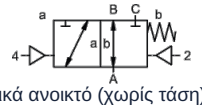

κανονικά ανοικτό (χωρίς τάση) (NO)

Ονομασία τύπου	CVTV3-40, CVFV3-40, με πιλοτική βαλβίδα CVTV3-P-40, CVFV3-P-40
Τύπος κατασκευής	3/2-οδική ομοαξονική βαλβίδα, πιλοτικά ελεγχόμενο, κανονικά κλειστό (χωρίς τάση) ή χωρίς ρεύμα ανοικτό
Τρόπος λειτουργίας	αποσυμπιεσμένο, με επαναφορά με ελατήριο, μη χωρίς επικάλυψη
Ονομαστική διάμετρος	DN 40mm
Σύνδεση	CVTV3: G11/2"...G2", CVFV3: Φλάντζες PN16/40, Ειδικές φλάντζες και σπειρώματα κατόπιν αιτήματος
Εύρος πίεσης	0-16 ή 0-40 bar, A → B μέγ. 40bar / B → A μέγ. 16bar / A → C μέγ. 40bar / C → A μέγ. 40bar
Αντίθλιψη	P2 > P1, βλέπε Εύρος πίεσης
Υλικά κατασκευής	προαιρετικά Σώμα Χάλυβας γαλβανισμένος, Χάλυβας επιχαλκωμένος με νικέλιο, χωρίς μη σιδηρούχα μέταλλα ή Ανοξείδωτος χάλυβας Έδρα βαλβίδας Πλαστικό σε μέταλλο, Υλικά στεγανοποίησης PTFE, NBR, FPM, CR, EPDM Οι πληροφορίες υλικού των εκδόσεων αναφέρονται αποκλειστικά στα εξαρτήματα σύνδεσης της βαλβίδας που έρχονται σε επαφή με το μέσο
Μέσα μέσου	αέριο - υγρό - ρυπασμένο - υψηλού ιξώδους - ζελατινώδες - παχύρρευστο σε μορφή πάστας
Κατεύθυνση ροής	βλέπε Εύρος πίεσης
Τύπος στερέωσης	Εγκατάσταση σε άκαμπτο σύστημα σωληνώσεων, Γωνιακό στήριγμα κατόπιν αιτήματος
Θέση εγκατάστασης	οποιοδήποτε
Κενό αέρος Ρυθμός διαρροής	< 10^{-6}mbar*l*s^{-1}
Τιμή Kv	29,1m^3/h
Κύκλοι μεταγωγής	150/min.
Χρόνος μεταγωγής	ΕΝΕΡΓΟΠΟΙΗΣΗ 100-3000ms, ΕΚΛΕΙΣΤΟΝ 100-3000ms
Απόσβεση	ΕΝΕΡΓΟΠΟΙΗΣΗ/ΕΚΛΕΙΣΤΟΝ: με στραγγαλισμό της πιλοτικής βαλβίδας
Θερμοκρασία μέσου	με με προσαρμοσμένη με φλάντζα πιλοτική βαλβίδα έως +60°C (Πιλοτική βαλβίδα εκτός του εύρους θερμοκρασίας θερμοκρασία μέσου max. 160°C)
Θερμοκρασία περιβάλλοντος	με με προσαρμοσμένη με φλάντζα πιλοτική βαλβίδα έως +50°C
Χειροκίνητη λειτουργία έκτακτης ανάγκης	μέσω πιλοτικής βαλβίδας
Παραλαβές	κατόπιν αιτήματος LR/GL/EN10204
Βάρος	CVTV3 8,9kg, CVFV3 11,6kg
Επιλογές	Δοκιμές-Κενό με Πιστοποιητικό, Τερματικός διακόπτης επαγωγικός (Κανονικά κλειστό (NC) PNP-Icomatic/Balluf), Τερματικός διακόπτης επαγωγικός NAMUR (+ Ενισχυτής μεταγωγής), Τερματικός διακόπτης μηχανικό (Αλλαγής επαφής (Wechsler)) κατόπιν αιτήματος, Συνδέσεις έκπλυσης, Συνδέσεις διαρροής

+43 512 52076
austria@stasto.eu
© STASTO Automation KG

Τύπος τάσης	Εναλλασσόμενη και συνεχής τάση
Τυπική τάση	230V/40-60Hz, 24VDC, επιτρ. διακύμανση τάσης ±10%
Ειδικές τάσεις	κατόπιν αιτήματος
Κατανάλωση ισχύος	DC: 4,8W (2,5W κατόπιν αιτήματος), AC: Ισχύς σύσφιξης 11,0VA, Ικανότητα συγκράτησης 8,5VA
Κύκλος λειτουργίας	100% (Συνεχής λειτουργία)
Βαθμός προστασίας IP	IP65 (IP54) σύμφωνα με DIN 40050 με σωστά τοποθετημένη συσκευή-πρίζα (προστασία έναντι εισόδου σκόνης και νερού υπό πίδακα)
Περιεχόμενα παράδοσης	περιλ. υποδοχή σύνδεσης συσκευής σύμφωνα με EN175301-803-Μορφή B (πρώην DIN43650) ή αντίστοιχα Βιομηχανική μορφή - Είσοδος καλωδίου M16x1,5
προαιρετικό	Βύσμα συσκευής σύμφωνα με DESINA, Συνδετήρας συσκευής σύμφωνα με VDMA
Πρόσθετος εξοπλισμός	Φωτιζόμενο βύσμα με βαρίστορ
Αντιεκρηκτική προστασία	Eex m II T5, Κατανάλωση ισχύος 24VDC: 3,25W, 230VAC: 2,90W
	Χειρισμός πνευματικός
Εύρος πιλοτικής πίεσης ελέγχου	4-10bar
Απαιτούμενη ποσότητα αέρα	34cm³/Διαδρομή
Ταχύτητα μεταγωγής	Κύρια βαλβίδα συνεχώς ρυθμιζόμενη μέσω στραγγαλισμών της πιλοτικής βαλβίδας
Έλεγχος	κατά προτίμηση μέσω 5/2-οδών πιλοτική βαλβίδα
Διάγραμμα σύνδεσης	co-ax/NAMUR, (ISO 1 κατόπιν αιτήματος)
Συνδέσεις πιλότου	2/4: G1/8" (G1/4" κατόπιν αιτήματος)
	Ενεργοποίηση υδραυλική
Εύρος πιλοτικής πίεσης ελέγχου	10-30bar/30-60bar
Έλεγχος	κατά προτίμηση μέσω 4/2-οδών πιλοτική βαλβίδα
Συνδέσεις πιλότου	X/Y: G1/4" (NPT 1/4 κατόπιν αιτήματος)
Πληροφορίες παραγγελίας	Ονομαστική διάμετρος, Σύνδεση, Λειτουργία NC/NO, Πίεση λειτουργίας, Παροχή ροής, Μέσο, Θερμοκρασία μέσου, Θερμοκρασία περιβάλλοντος, Ονομαστική τάση, Ονομαστική τάση Τερματικός διακόπτης, Χειρισμός, Σύνδεση πίεσης A, B ή C
Σημείωση εφαρμογής	Η τεχνική διαστασιολόγηση των βαλβίδων πραγματοποιείται ειδικά ανά μέσο και εφαρμογή, γεγονός που μπορεί να οδηγήσει σε αποκλίσεις από τις γενικές πληροφορίες που αναφέρονται στο φύλλο δεδομένων όσον αφορά την εκτέλεση, τα υλικά στεγανοποίησης και τα χαρακτηριστικά μεγέθη.. Σε περίπτωση ανακριβών ή ελλιπών στοιχείων παραγγελίας ή δεδομένων εφαρμογής, υπάρχει κίνδυνος λανθασμένης τεχνικής διαστασιολόγησης των βαλβίδων για την επιθυμητή χρήση.. Αυτό μπορεί να έχει ως αποτέλεσμα οι φυσικές και/ή χημικές ιδιότητες των χρησιμοποιούμενων υλικών ή στεγανοποιήσεων για τον προβλεπόμενο σκοπό χρήσης να είναι ανεπαρκείς.

Διαστάσεις

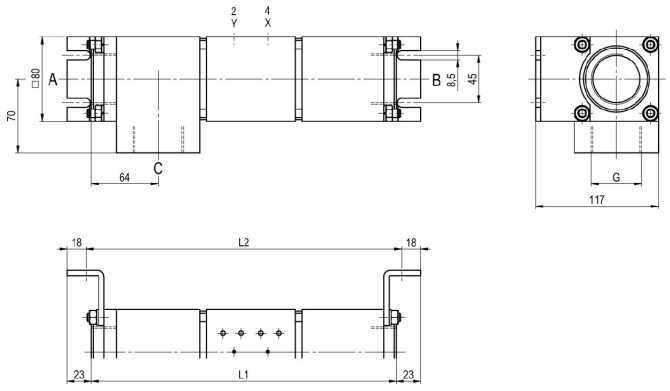

CVTV3-40 Λειτουργία NC

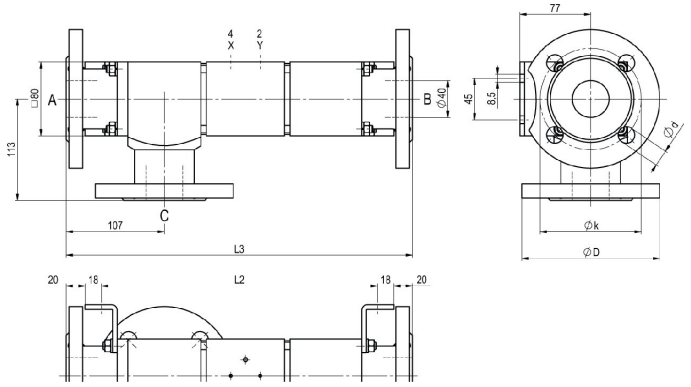

CVFV3-40 Λειτουργία NO

Μήκη κατασκευής	L1	L2	L3
Τυπικό	291	301	377
με 1/2 επαγωγικούς τερματικούς διακόπτες	338	348	424
με μηχανικούς τερματικούς διακόπτες	-	-	-

Φλάντζα PN	DIN	ØD	Øk	Ød
16	EN 1092-1	150	110	18
40	EN 1092-1	150	110	18

Οι γωνίες στερέωσης πρέπει να παραγγελθούν ξεχωριστά

Πιλοτικές βαλβίδες



Πιλότος βαλβίδας
ABS56
Βαλβίδα 5/2 οδών
NAMUR,
ηλεκτροπνευματικό,
G1/4, με στραγγαλιστές
εξαερισμού,
p = 4 - 10bar

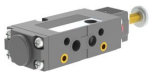

Πιλότος βαλβίδας
Βαλβίδα 5/2 οδών NAMUR,
ηλεκτροπνευματικό,
G1/8, με στραγγαλιστές εξαερισμού,
p = 4 - 10bar



Πιλότος βαλβίδας
Βαλβίδα 5/2 οδών ISO1,
ηλεκτροπνευματικό,
G1/4, p = 4 - 10bar



Πιλότος βαλβίδας
Βαλβίδα 5/2 οδών co-ax,
ηλεκτροπνευματικό,
G1/4, p = 4 - 10bar

Ηλεκτρικές συνδέσεις



ηλεκτρική σύνδεση
Πηνίο ηλεκτρομαγνήτη M12x1



ηλεκτρική σύνδεση
Βύσμα μορφής B DIN EN 175301-803
ή αντίστοιχα Βιομηχανική μορφή

© STASTO Automation KG

Τερματικός διακόπτης



Icomatic Πλαστική εκτέλεση
M12x1, DC 10 - 60V
AC 15 - 250V
-25...+85°C



Balluff Μεταλλική έκδοση
M12x1, DC 10 - 30V
-25...+70°C



Honeywell
Αλλαγής επαφής (Wechsler)

Εικόνες χωρίς δέσμευση
Με την επιφύλαξη αλλαγών στον σχεδιασμό, στις διαστάσεις και στα υλικά

+43 512 52076
austria@stasto.eu
© STASTO Automation KG