Partnership. With Guarantee.

3/2 - Vejs koaksialventil - pilotstyret, DN40
Serie CVTV3/CVFV3-40



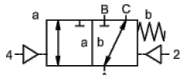

strømløs lukket (NC)

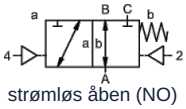

strømløs åben (NO)

Typebetegnelse	CVTV3-40, CVFV3-40, med pilotventil CVTV3-P-40, CVFV3-P-40
Konstruktionstype	3/2-vejs koaksialventil, pilotstyret, strømløst lukket eller strømløs åben
Funktionsmåde	trykløst, med fjederretur, ikke kollisionsfri
Nominel diameter	DN 40mm
Tilslutning	CVTV3: G11/2"...G2", CVFV3: Flanger PN16/40, Specialflanger og -gevind på forespørgsel
Trykområde	0-16 eller 0-40 bar, A → B maks. 40bar / B → A maks. 16bar / A → C maks. 40bar / C → A maks. 40bar
Modtryk	P2 > P1, se Trykområde
Materialer	valgfrit Hus Stål forzinket, Stål forniklet, ikke-jernholdig metalfri eller Rustfrit stål Ventilsæde Plast på metal, Tætningsmaterialer PTFE, NBR, FPM, CR, EPDM Materialeangivelserne for udførelserne vedrører udelukkende de ventiltilslutningsdele, der kommer i berøring med mediet
Medier	gasformig - flydende - tilsmudset - højviskøs - geléagtig - pastaformet
Strømningsretning	se Trykområde
Monteringstype	Montering i stift rørsystem, Monteringsvinkel på forespørgsel
Monteringsposition	vilkårlig
Vakuum Lækagerate	< 10^{-6}mbar*l*s^{-1}
Kv-værdi	29,1m³/h
Koblingscyklusser	150/min.
Omkoblingstid	TIL 100-3000ms, LUKKET 100-3000ms
Dæmpning	TIL/LUKKET: ved drosling af pilotventilen
Medietemperatur	med påflanget pilotventil op til +60°C (Pilotventil uden for Temperaturområde Medietemperatur maks. 160°C)
Omgivelsestemperatur	med påflanget pilotventil op til +50°C
Manuel nødaktivering	via pilotventil
Godkendelser	på forespørgsel LR/GL/EN10204
Vægt	CVTV3 8,9kg, CVFV3 11,6kg
Optioner	Vakuumprøvninger med certifikat, Endestopkontakt induktiv (Normalt lukket (NC) PNP- Icomatic/Balluf), Endestopkontakt induktiv NAMUR (+ Skifteforstærker), Endestopkontakt mekanisk (Skiftekontakt) på forespørgsel, Skylletilslutninger, Lækagetilslutninger

Spændingstype	Veksel- og jævnspænding
Standardspænding	230V/40-60Hz, 24VDC, till. spændingsvariationer ±10%

+43 512 52076
austria@stasto.eu
© STASTO Automation KG

Specialspændinger	på forespørgsel
Effektforbrug	DC: 4,8W (2,5W på forespørgsel), AC: Tilspændingsmoment 11,0VA, Holdekraft 8,5VA
Indkoblingsvarighed	100% (Kontinuerlig drift)
Kapslingsklasse	IP65 (IP54) i henhold til DIN 40050 ved korrekt monteret apparatstikdåse (beskyttelse mod støvindtrængning og strålevand)
Leveringsomfang	inkl. Apparatstikdåse i henhold til EN175301-803-Form B (tidligere DIN43650) hhv. Industriform - Kabelindgang M16x1,5
valgfri	Apparatstik i henhold til DESINA, Apparatstik i henhold til VDMA
Ekstraudstyr	Lysstik med varistor
Eksplosionsbeskyttelse	Eex m II T5, Effektforbrug 24VDC: 3,25W, 230VAC: 2,90W
	Aktivering pneumatisk
Styretrykområde	4-10bar
Luftforbrug	34cm³/Slaglængde
Omskiftningshastighed	Hovedventil trinløst regulerbar via pilotventilets drosler
Styring	helst via 5/2-vejs pilotventil
Tilslutningsdiagram	co-ax/NAMUR, (ISO 1 på forespørgsel)
Styreporte	2/4: G1/8" (G1/4" på forespørgsel)
	Aktivering hydraulisk
Styretrykområde	10-30bar/30-60bar
Styring	fortrinsvis via 4/2-vejs pilotventil
Styreporte	X/Y: G1/4" (NPT 1/4 på forespørgsel)
Bestillingsoplysninger	Nominel diameter, Tilslutning, Funktion NC/NO, Driftstryk, Flowmængde, Medium, Medietemperatur, Omgivelsestemperatur, Nominel spænding, Nominel spænding Endestopkontakt, Aktivering, Tryktilslutning A, B eller C
Anvendelsesbemærkning	Den tekniske dimensionering af ventilerne udføres medie- og applikationsspecifikt, hvilket kan medføre afvigelser fra de generelle angivelser, der er nævnt i databladet, med hensyn til udførelse, tætningsmaterialer og karakteristiske værdier.. Ved unøjagtige eller ufuldstændige bestillingsoplysninger hhv. anvendelsesdata er der risiko for en teknisk dimensionering af ventilerne, som er forkert til det ønskede anvendelsesformål.. Dette kan medføre, at de fysiske og/eller kemiske egenskaber af de anvendte materialer eller tætninger til det tilsigtede anvendelsesformål er utilstrækkelige.

Dimensioner

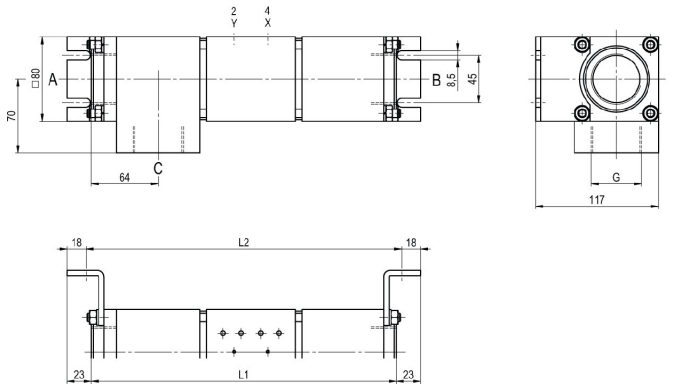

CVTV3-40 Funktion NC

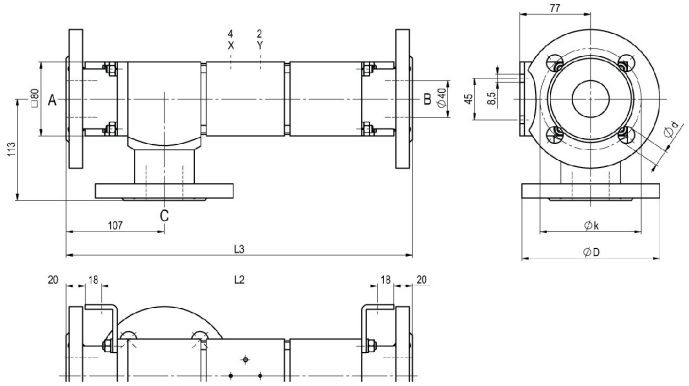

CVFV3-40 Funktion NO

Indbygningslængder	L1	L2	L3
Standard	291	301	377
med 1/2 induktive endestopkontakter	338	348	424
med mekaniske endestopkontakter	-	-	-

Flange PN	DIN	ØD	Øk	Ød
16	EN 1092-1	150	110	18
40	EN 1092-1	150	110	18

Monteringsvinkler skal bestilles separat

Pilotventiler



Pilotventil ABS56
5/2-vejs ventil NAMUR,
elektropneumatisk,
G1/4, med
udstødningsstrupninger,
p = 4 - 10bar

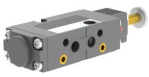

Pilotventil
5/2-vejs ventil NAMUR,
elektropneumatisk,
G1/8, med udstødningsstrupninger,
p = 4 - 10bar



Pilotventil
5/2-vejs ventil ISO1,
elektropneumatisk,
G1/4, p = 4 - 10bar



Pilotventil
5/2-vejs ventil co-ax,
elektropneumatisk,
G1/4, p = 4 - 10bar

Elektriske tilslutninger



elektrisk tilslutning
Magnetspole M12x1



elektrisk tilslutning
Form B stikforbinder DIN EN 175301-803
hhv. Industriform

Endestopkontakt



Icomatic Plastudførelse
M12x1, DC 10 - 60V
AC 15 - 250V
-25...+85°C



Balluff Metaludførelse
M12x1, DC 10 - 30V
-25...+70°C



Honeywell
Skiftekontakt

Illustrationer ikke bindende
Konstruktions-, mål- og materialeændringer forbeholdes

+43 512 52076
austria@stasto.eu
© STASTO Automation KG