Partnership. With Guarantee.

Volledige slag veiligheidsventiel van roodgietwerk onderdeelgetest
Serie SF04/SF06



Constructie	Veerbelaste veiligheidskleppen met volle slag Deze typen zijn tegendrukgecompenseerd, d.w.z. een bij het afblazen optredende tegendruk beïnvloedt de insteldruk niet. Maximaal toelaatbare tegendruk is 4bar. De ventielen kunnen door het draaien van de kartelmoer handmatig worden ontluchtbaar gemaakt. De ingestelde druk is beveiligd tegen verstelling door de verzegelkap.
Aansluiting	Binnendraad G1/2"...G11/4"
Materialen	Ventielhuis Roodbrons, Interne onderdelen Messing, Veer Roestvast staal 1.4310
Mediumtemperatuur	zie tabel
Instelbereik	zie tabel
Bevestigingswijze	Inbouw in star leidingsysteem
Inbouwpositie	alleen staand
Toepassingsgebied	zie tabel
Bestelinformatie	bij bestelling insteldruk opgeven
Speciale uitvoeringen	Insteldruk 25,1...50bar, met ontluchtingshendel in plaats van draaiontluchting, Ingang met buitendraad, Ventiel in ATEX-uitvoering

Tabel:

Instelbereik	Afdichting	Toepassingsgebied	Mediumtemperatuur [°C]	Type
0,5 - 25	EPDM	Lucht, brandbare en giftige gassen en dampen	-40...+170	SF04
0,5 - 25	EPDM	brandbare en giftige vloeistoffen	-40...+170	SF06

+43 512 52076
austria@stasto.eu
© STASTO Automation KG

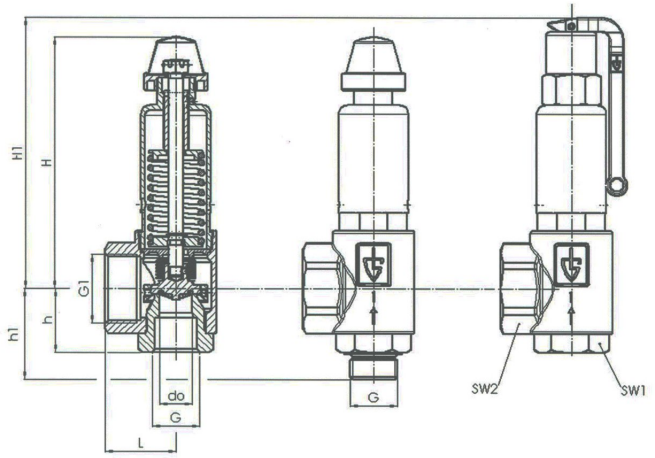

G	G1	L	H	H1	h	h1	SW1	SW2	d_0	Gewicht [ca. kg]	Type	Type
G1/2"	G1"	40	77	91	30	45	30	40	15,8	0,4	SF04-12W-15.8-XX	SF06-12W-15.8-XX
G3/4"	G11/4"	43	138	158	39	55	36	50	18	1,0	SF04-34W-18-XX	SF06-34W-18-XX
G1"	G11/2"	50	178	192	45	63	46	58	23	1,8	SF04-10W-23-XX	SF06-10W-23-XX
G11/4"	G2"	61	241	264	55	75	55	70	30	4,0	SF04-114W-30-XX	SF06-114W-30-XX
XX - Insteldruk												

Afblaascapaciteit bij 10% Drukoverschrijding voor Typ SF04 Lucht [Nm^3/h]

Bouwgrootte	Insteldruk [bar]														
	0,5	1	2	4	6	8	10	12	14	16	18	20	22	24	25
G1/2"	56	87	141	238	335	431	528	625	722	819	916	1013	1109	1206	1255
G3/4"	127	189	316	561	790	1018	1247	1475	1704	1932	2161	2390	2618	2847	2961
G1"	199	291	489	855	1203	1552	1900	2248	2596	2945	3293	3641	3990	4338	4512
G11/4"	353	515	832	1484	2088	2693	3297	3902	4506	5111	5715	6320	6924	7529	7831

Afblaascapaciteit bij 10% drukoverschrijding voor Typ SF04 Stoom [kg/h]

Bouwgrootte	Insteldruk [bar]														
	0,5	1	2	4	6	8	10	12	14	16	18	20	22	24	25
G1/2"	42	69	111	184	257	329	401	472	544	616	686	757	829	900	936
G3/4"	96	151	249	435	608	777	947	1115	1284	1453	1619	1787	1956	2125	2209
G1"	150	232	385	663	926	1184	1443	1699	1957	2214	2467	2723	2981	3238	3366
G11/4"	266	411	656	1151	1607	2056	2504	2948	3396	3842	4281	4726	5173	5619	5842

Afblaascapaciteit bij 10% drukoverschrijding voor Typ SF06 Water [m^3/h]

Bouwgrootte	Insteldruk [bar]														
	0,5	1	2	4	6	8	10	12	14	16	18	20	22	24	25
G1/2"	1,9	2,5	3,6	5,0	6,2	7,1	7,9	8,7	9,4	10,1	10,7	11,2	11,8	12,3	12,6
G3/4"	5,4	7,3	10,4	14,7	18,0	20,8	23,2	25,4	27,5	29,4	31,1	32,8	34,4	35,9	36,7
G1"	8,8	12,0	16,9	24,0	29,3	33,9	37,9	41,5	44,8	47,9	50,8	53,6	56,2	58,7	59,9
G11/4"	15,4	20,8	29,4	41,6	50,9	58,8	65,8	72,0	77,8	83,2	88,2	93,0	97,5	101,9	104,0

Afbeeldingen niet bindend
Constructie-, maat- en materiaalwijzigingen voorbehouden

© STASTO Automation KG