Partnership. With Guarantee.

Soupape de sécurité à levée totale en bronze rouge contrôlé pièce par pièce
Série SF04/SF06



Type de construction	Soupapes de sûreté à ressort à levée totale Ces types sont compensés en contre-pression, c.-à-d. qu'une contre-pression survenant lors de la purge n'affecte pas la pression de réglage.. La contre-pression maximale admissible est de 4bar. Les valves peuvent être déverrouillées manuellement en tournant l'écrou moleté.. La pression réglée est protégée contre tout déréglage par le capuchon plombable.
Raccordement	Filetage femelle intérieur G1/2"...G11/4"
Matériaux	Corps de vanne Bronze rouge, Pièces internes Laiton, Ressort Acier inoxydable 1.4310
Température du fluide	voir tableau
Plage de réglage	voir tableau
Type de fixation	Montage dans un système de tuyauterie rigide
Position de montage	uniquement verticale
Domaine d'application	voir tableau
Indication de commande	lors de la commande indiquer la pression de réglage
Versions spéciales	Pression de réglage 25,1...50bar, avec levier de purge au lieu de purge rotative, Entrée avec filetage mâle externe, Vanne en version ATEX

Tableau:

Plage de réglage	Joint d'étanchéité	Domaine d'application	Température du fluide [°C]	Type
0,5 - 25	EPDM	Air, gaz et vapeurs inflammables et toxiques	-40...+170	SF04
0,5 - 25	EPDM	liquides inflammables et toxiques	-40...+170	SF06

+43 512 52076
austria@stasto.eu
© STASTO Automation KG

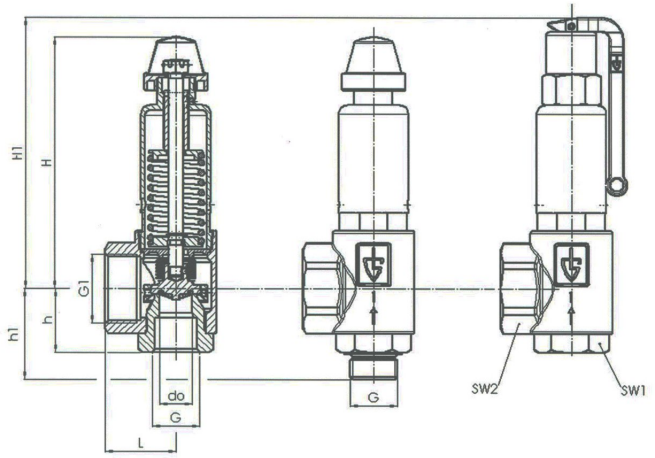

G	G1	L	H	H1	h	h1	SW1	SW2	d_0	Poids [env. kg]	Type	Type
G1/2"	G1"	40	77	91	30	45	30	40	15,8	0,4	SF04-12W-15.8-XX	SF06-12W-15.8-XX
G3/4"	G11/4"	43	138	158	39	55	36	50	18	1,0	SF04-34W-18-XX	SF06-34W-18-XX
G1"	G11/2"	50	178	192	45	63	46	58	23	1,8	SF04-10W-23-XX	SF06-10W-23-XX
G11/4"	G2"	61	241	264	55	75	55	70	30	4,0	SF04-114W-30-XX	SF06-114W-30-XX
XX - Pression de réglage												

Capacité de purge à 10% Dépassement de pression pour Typ SF04 Air [Nm³/h]

Taille de construction	Pression de réglage [bar]														
	0,5	1	2	4	6	8	10	12	14	16	18	20	22	24	25
G1/2"	56	87	141	238	335	431	528	625	722	819	916	1013	1109	1206	1255
G3/4"	127	189	316	561	790	1018	1247	1475	1704	1932	2161	2390	2618	2847	2961
G1"	199	291	489	855	1203	1552	1900	2248	2596	2945	3293	3641	3990	4338	4512
G11/4"	353	515	832	1484	2088	2693	3297	3902	4506	5111	5715	6320	6924	7529	7831

Capacité de décharge à 10 % dépassement de pression pour Typ SF04 Vapeur [kg/h]

Taille de construction	Pression de réglage [bar]														
	0,5	1	2	4	6	8	10	12	14	16	18	20	22	24	25
G1/2"	42	69	111	184	257	329	401	472	544	616	686	757	829	900	936
G3/4"	96	151	249	435	608	777	947	1115	1284	1453	1619	1787	1956	2125	2209
G1"	150	232	385	663	926	1184	1443	1699	1957	2214	2467	2723	2981	3238	3366
G11/4"	266	411	656	1151	1607	2056	2504	2948	3396	3842	4281	4726	5173	5619	5842

Capacité de décharge à 10 % dépassement de pression pour Typ SF06 Eau [m³/h]

Taille de construction	Pression de réglage [bar]														
	0,5	1	2	4	6	8	10	12	14	16	18	20	22	24	25
G1/2"	1,9	2,5	3,6	5,0	6,2	7,1	7,9	8,7	9,4	10,1	10,7	11,2	11,8	12,3	12,6
G3/4"	5,4	7,3	10,4	14,7	18,0	20,8	23,2	25,4	27,5	29,4	31,1	32,8	34,4	35,9	36,7
G1"	8,8	12,0	16,9	24,0	29,3	33,9	37,9	41,5	44,8	47,9	50,8	53,6	56,2	58,7	59,9
G11/4"	15,4	20,8	29,4	41,6	50,9	58,8	65,8	72,0	77,8	83,2	88,2	93,0	97,5	101,9	104,0

Illustrations sans engagement
Sous réserve de modifications de conception, de dimensions et de matériaux

+43 512 52076
austria@stasto.eu
© STASTO Automation KG