Partnership. With Guarantee.

Válvula de seguridad de carrera completa de bronce rojo probado por componentes
Serie SF04/SF06



Tipo de construcción	Válvulas de seguridad de elevación total con resorte Estos tipos están compensados por contrapresión, es decir, una contrapresión que se produce durante el soplado no afecta a la presión de ajuste.. La contrapresión máxima admisible es 4bar. Las válvulas pueden accionarse manualmente mediante el giro de la tuerca moleteada para realizar el alivio de presión.. La presión ajustada está protegida contra el reajuste mediante el capuchón de precinto..
Conexión	Rosca hembra interna G1/2"...G11/4"
Materiales	Cuerpo de válvula Bronce rojo, Piezas internas Latón, Muelle Acero inoxidable 1.4310
Temperatura del medio	ver tabla
Rango de ajuste	ver tabla
Tipo de fijación	Montaje en sistema de tuberías rígidas
Posición de montaje	solo vertical
Campo de aplicación	ver tabla
Nota de pedido	al realizar el pedido indicar la presión de ajuste
Versiones especiales	Presión de ajuste 25,1...50bar, con palanca de purga en lugar de purga giratoria, Entrada con rosca macho externa, Válvula en versión ATEX

Tabla:

Rango de ajuste	Junta de estanqueidad	Campo de aplicación	Temperatura del medio [°C]	Tipo
0,5 - 25	EPDM	Aire, gases y vapores inflamables y tóxicos	-40...+170	SF04
0,5 - 25	EPDM	líquidos inflamables y tóxicos	-40...+170	SF06

+43 512 52076
austria@stasto.eu
© STASTO Automation KG

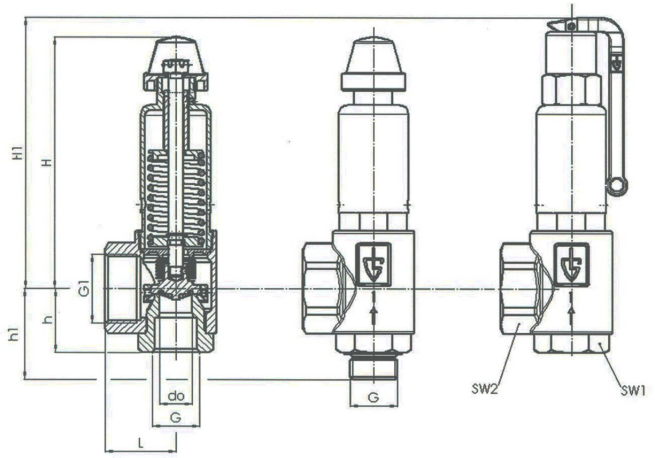

G	G1	L	H	H1	h	h1	SW1	SW2	d_0	Peso [aprox. kg]	Tipo	Tipo
G1/2"	G1"	40	77	91	30	45	30	40	15,8	0,4	SF04-12W-15.8-XX	SF06-12W-15.8-XX
G3/4"	G11/4"	43	138	158	39	55	36	50	18	1,0	SF04-34W-18-XX	SF06-34W-18-XX
G1"	G11/2"	50	178	192	45	63	46	58	23	1,8	SF04-10W-23-XX	SF06-10W-23-XX
G11/4"	G2"	61	241	264	55	75	55	70	30	4,0	SF04-114W-30-XX	SF06-114W-30-XX

XX - Presión de ajuste

Capacidad de descarga con 10% de sobrepresión para Typ SF04 Aire [Nm^3/h]

Tamaño constructivo	Presión de ajuste [bar]														
	0,5	1	2	4	6	8	10	12	14	16	18	20	22	24	25
G1/2"	56	87	141	238	335	431	528	625	722	819	916	1013	1109	1206	1255
G3/4"	127	189	316	561	790	1018	1247	1475	1704	1932	2161	2390	2618	2847	2961
G1"	199	291	489	855	1203	1552	1900	2248	2596	2945	3293	3641	3990	4338	4512
G11/4"	353	515	832	1484	2088	2693	3297	3902	4506	5111	5715	6320	6924	7529	7831

Capacidad de descarga con 10% sobrepresión de presión para Typ SF04 Vapor [kg/h]

Tamaño constructivo	Presión de ajuste [bar]														
	0,5	1	2	4	6	8	10	12	14	16	18	20	22	24	25
G1/2"	42	69	111	184	257	329	401	472	544	616	686	757	829	900	936
G3/4"	96	151	249	435	608	777	947	1115	1284	1453	1619	1787	1956	2125	2209
G1"	150	232	385	663	926	1184	1443	1699	1957	2214	2467	2723	2981	3238	3366
G11/4"	266	411	656	1151	1607	2056	2504	2948	3396	3842	4281	4726	5173	5619	5842

Capacidad de descarga con 10% sobrepresión de presión para Typ SF06 Agua [m^3/h]

Tamaño constructivo	Presión de ajuste [bar]														
	0,5	1	2	4	6	8	10	12	14	16	18	20	22	24	25
G1/2"	1,9	2,5	3,6	5,0	6,2	7,1	7,9	8,7	9,4	10,1	10,7	11,2	11,8	12,3	12,6
G3/4"	5,4	7,3	10,4	14,7	18,0	20,8	23,2	25,4	27,5	29,4	31,1	32,8	34,4	35,9	36,7
G1"	8,8	12,0	16,9	24,0	29,3	33,9	37,9	41,5	44,8	47,9	50,8	53,6	56,2	58,7	59,9
G11/4"	15,4	20,8	29,4	41,6	50,9	58,8	65,8	72,0	77,8	83,2	88,2	93,0	97,5	101,9	104,0

Ilustraciones no vinculantes
Reservados los cambios de diseño, dimensiones y materiales

+43 512 52076
austria@stasto.eu
© STASTO Automation KG