Partnership. With Guarantee.

Sikkerhedsventil med fuldt løft af rødgods komponentetestet
Serie SF04/SF06



Konstruktionstype	Fjederbelastede fuldløftssikkerhedsventiler Disse typer er modtrykskompenserede, dvs. et modtryk, der opstår ved udblæsning, påvirker ikke indstillingstrykket. Maksimalt tilladt modtryk er 4bar. Ventilerne kan udluftes manuelt ved at dreje riflemøtrikken. Det indstillede tryk er sikret mod ændring ved hjælp af plomberingshætten.
Tilslutning	Indvendigt gevind G1/2"...G11/4"
Materialer	Ventilhus Rødgods, Indvendige dele Messing, Fjeder Rustfrit stål 1.4310
Medietemperatur	se tabel
Indstillingsområde	se tabel
Monteringstype	Montering i stift rørsystem
Monteringsposition	kun stående
Anvendelsesområde	se tabel
Bestillingsbemærkning	ved bestilling angiv indstillingstryk
Specialudførelser	Indstillingstryk 25,1...50bar, med udluftningshåndtag i stedet for drejeudluftning, Indgang med udvendigt gevind, Ventil i ATEX-version

Tabel:

Indstillingsområde	Tætning	Anvendelsesområde	Medietemperatur [°C]	Type
0,5 - 25	EPDM	Luft, brændbare og giftige gasser og dampe	-40...+170	SF04
0,5 - 25	EPDM	brandfarlige og giftige væsker	-40...+170	SF06

+43 512 52076
austria@stasto.eu
© STASTO Automation KG

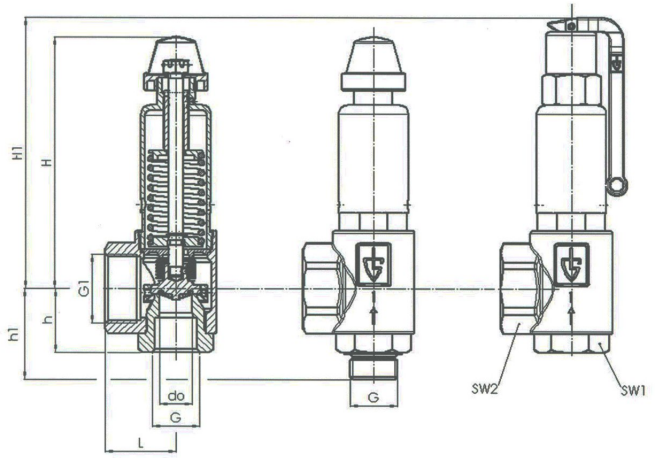

G	G1	L	H	H1	h	h1	SW1	SW2	d_0	Vægt [ca. kg]	Type	Type
G1/2"	G1"	40	77	91	30	45	30	40	15,8	0,4	SF04-12W-15.8-XX	SF06-12W-15.8-XX
G3/4"	G11/4"	43	138	158	39	55	36	50	18	1,0	SF04-34W-18-XX	SF06-34W-18-XX
G1"	G11/2"	50	178	192	45	63	46	58	23	1,8	SF04-10W-23-XX	SF06-10W-23-XX
G11/4"	G2"	61	241	264	55	75	55	70	30	4,0	SF04-114W-30-XX	SF06-114W-30-XX
XX - Indstillingstryk												

Udblæsningskapacitet ved 10% Trykoverskridelse til Typ SF04 Luft [Nm³/h]

Størrelse	Indstillingstryk [bar]														
	0,5	1	2	4	6	8	10	12	14	16	18	20	22	24	25
G1/2"	56	87	141	238	335	431	528	625	722	819	916	1013	1109	1206	1255
G3/4"	127	189	316	561	790	1018	1247	1475	1704	1932	2161	2390	2618	2847	2961
G1"	199	291	489	855	1203	1552	1900	2248	2596	2945	3293	3641	3990	4338	4512
G11/4"	353	515	832	1484	2088	2693	3297	3902	4506	5111	5715	6320	6924	7529	7831

Udblæsningskapacitet ved 10% trykoverskridelse til Typ SF04 Damp [kg/h]

Størrelse	Indstillingstryk [bar]														
	0,5	1	2	4	6	8	10	12	14	16	18	20	22	24	25
G1/2"	42	69	111	184	257	329	401	472	544	616	686	757	829	900	936
G3/4"	96	151	249	435	608	777	947	1115	1284	1453	1619	1787	1956	2125	2209
G1"	150	232	385	663	926	1184	1443	1699	1957	2214	2467	2723	2981	3238	3366
G11/4"	266	411	656	1151	1607	2056	2504	2948	3396	3842	4281	4726	5173	5619	5842

Udblæsningskapacitet ved 10% trykoverskridelse til Typ SF06 Vand [m³/h]

Størrelse	Indstillingstryk [bar]														
	0,5	1	2	4	6	8	10	12	14	16	18	20	22	24	25
G1/2"	1,9	2,5	3,6	5,0	6,2	7,1	7,9	8,7	9,4	10,1	10,7	11,2	11,8	12,3	12,6
G3/4"	5,4	7,3	10,4	14,7	18,0	20,8	23,2	25,4	27,5	29,4	31,1	32,8	34,4	35,9	36,7
G1"	8,8	12,0	16,9	24,0	29,3	33,9	37,9	41,5	44,8	47,9	50,8	53,6	56,2	58,7	59,9
G11/4"	15,4	20,8	29,4	41,6	50,9	58,8	65,8	72,0	77,8	83,2	88,2	93,0	97,5	101,9	104,0

Illustrationer ikke bindende
Konstruktions-, mål- og materialændringer forbeholdes

+43 512 52076
austria@stasto.eu
© STASTO Automation KG