Partnership. With Guarantee.

Fullslags säkerhetsventil från rödgods komponenttestad Serie SF04/SF06



Konstruktionstyp	Fjäderbelastade säkerhetsventiler med full lyfthöjd Dessa typer är mottryckskompenserade, dvs. ett mottryck som uppstår vid avblåsning påverkar inte inställningstrycket.. Högsta tillåtna mottryck är 4bar. Ventilerna kan manuellt luftas genom att vrida räffelmuttern. Det inställda trycket är säkrat mot omställning genom plomberingskåpan.
Anslutning	Invändig gänga G1/2"...G11/4"
Material	Ventilhus Rödgods, Invändiga delar Mässing, Fjäder Rostfritt stål 1.4310
Medietemperatur	se tabell
Inställningsområde	se tabell
Monteringssätt	Montering i styvt rörsystem
Monteringsläge	endast stående
Användningsområde	se tabell
Beställningsinformation	vid beställning ange inställningstryck
Specialutföranden	Inställningstryck 25,1...50bar, med avluftningsspak istället för vridavluftning, Inlopp med utvändig gänga, Ventil i ATEX-version

Tabell:

Inställningsområde	Tätning	Användningsområde	Medietemperatur [°C]	Typ
0,5 - 25	EPDM	Luft, brandfarliga och giftiga gaser och ångor	-40...+170	SF04
0,5 - 25	EPDM	brandfarliga och giftiga vätskor	-40...+170	SF06

+43 512 52076
austria@stasto.eu
© STASTO Automation KG

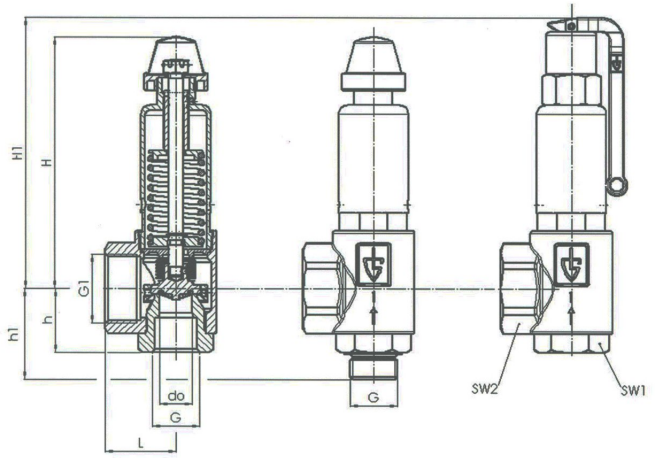

G	G1	L	H	H1	h	h1	SW1	SW2	d_0	Vikt [ca. kg]	Typ	Typ
G1/2"	G1"	40	77	91	30	45	30	40	15,8	0,4	SF04-12W-15.8-XX	SF06-12W-15.8-XX
G3/4"	G11/4"	43	138	158	39	55	36	50	18	1,0	SF04-34W-18-XX	SF06-34W-18-XX
G1"	G11/2"	50	178	192	45	63	46	58	23	1,8	SF04-10W-23-XX	SF06-10W-23-XX
G11/4"	G2"	61	241	264	55	75	55	70	30	4,0	SF04-114W-30-XX	SF06-114W-30-XX
XX - Inställningstryck												

Utblåsningskapacitet vid 10% Trycköverskridande för Typ SF04 Luft [Nm^3/h]

Storlek	Inställningstryck [bar]														
	0,5	1	2	4	6	8	10	12	14	16	18	20	22	24	25
G1/2"	56	87	141	238	335	431	528	625	722	819	916	1013	1109	1206	1255
G3/4"	127	189	316	561	790	1018	1247	1475	1704	1932	2161	2390	2618	2847	2961
G1"	199	291	489	855	1203	1552	1900	2248	2596	2945	3293	3641	3990	4338	4512
G11/4"	353	515	832	1484	2088	2693	3297	3902	4506	5111	5715	6320	6924	7529	7831

Utblåsningskapacitet vid 10% trycköverskridande för Typ SF04 Ånga [kg/h]

Storlek	Inställningstryck [bar]														
	0,5	1	2	4	6	8	10	12	14	16	18	20	22	24	25
G1/2"	42	69	111	184	257	329	401	472	544	616	686	757	829	900	936
G3/4"	96	151	249	435	608	777	947	1115	1284	1453	1619	1787	1956	2125	2209
G1"	150	232	385	663	926	1184	1443	1699	1957	2214	2467	2723	2981	3238	3366
G11/4"	266	411	656	1151	1607	2056	2504	2948	3396	3842	4281	4726	5173	5619	5842

Utblåsningskapacitet vid 10% trycköverskridande för Typ SF06 Vatten [m^3/h]

Storlek	Inställningstryck [bar]														
	0,5	1	2	4	6	8	10	12	14	16	18	20	22	24	25
G1/2"	1,9	2,5	3,6	5,0	6,2	7,1	7,9	8,7	9,4	10,1	10,7	11,2	11,8	12,3	12,6
G3/4"	5,4	7,3	10,4	14,7	18,0	20,8	23,2	25,4	27,5	29,4	31,1	32,8	34,4	35,9	36,7
G1"	8,8	12,0	16,9	24,0	29,3	33,9	37,9	41,5	44,8	47,9	50,8	53,6	56,2	58,7	59,9
G11/4"	15,4	20,8	29,4	41,6	50,9	58,8	65,8	72,0	77,8	83,2	88,2	93,0	97,5	101,9	104,0

Illustrationer ej bindande
Rätt till konstruktions-, mått- och materialändringar förbehålles

Version 7
138192 / Genererad 2026/41 SV
TILLVERKAD I EUROPA

+43 512 52076
austria@stasto.eu
© STASTO Automation KG