Partnership. With Guarantee.

Supapă de siguranță cu cursă completă din bronză roșie verificat pe componente
Serie SF04/SF06



Tip constructiv	Supape de siguranță cu cursă completă, cu arc de încărcare Aceste tipuri sunt compensate la contrapresiune, adică o contrapresiune apărută la evacuare nu afectează presiunea de reglaj.. Contrapresiunea maxim admisă este 4bar. Supapele pot fi aerisite manual prin rotirea piuliței striate. Presiunea setată este asigurată împotriva dereglării prin capacul de sigilare.
Racordare	Filet interior G1/2"...G11/4"
Materiale	Corp supapă Bronz roșu, Piese interne Alamă, Arc de revenire Oțel inoxidabil 1.4310
Temperatura mediului	vezi tabelul
Domeniu de reglare	vezi tabelul
Tip de fixare	Montaj în sistem de conducte rigid
Poziție de montaj	numai verticală
Domeniu de utilizare	vezi tabelul
Indicație de comandă	la comandă indicați presiunea de reglare
Execuții speciale	Presiune de reglare 25,1...50bar, cu manetă de aerisire în loc de aerisire prin rotire, Intrare cu filet exterior, Supapă în versiune ATEX

Tabel:

Domeniu de reglare	Garnitură de etanșare	Domeniu de utilizare	Temperatura mediului [°C]	Tip
0,5 - 25	EPDM	Aer, gaze și vapori inflamabili și toxici	-40...+170	SF04
0,5 - 25	EPDM	lichide inflamabile și toxice	-40...+170	SF06

romania@promcom.eu
© MS PROMCOM S.R.L.

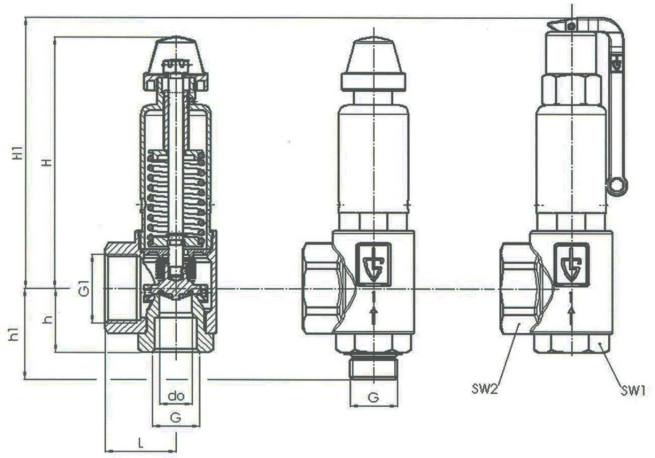

G	G1	L	H	H1	h	h1	SW1	SW2	d_0	Greutate [aprox. kg]	Tip	Tip
G1/2"	G1"	40	77	91	30	45	30	40	15,8	0,4	SF04-12W-15.8-XX	SF06-12W-15.8-XX
G3/4"	G11/4"	43	138	158	39	55	36	50	18	1,0	SF04-34W-18-XX	SF06-34W-18-XX
G1"	G11/2"	50	178	192	45	63	46	58	23	1,8	SF04-10W-23-XX	SF06-10W-23-XX
G11/4"	G2"	61	241	264	55	75	55	70	30	4,0	SF04-114W-30-XX	SF06-114W-30-XX
XX - Presiune de reglare												

Capacitate de evacuare la 10% Depășire de presiune pentru Typ SF04 Aer [Nm^3/h]

Dimensiune constructivă	Presiune de reglare [bar]														
	0,5	1	2	4	6	8	10	12	14	16	18	20	22	24	25
G1/2"	56	87	141	238	335	431	528	625	722	819	916	1013	1109	1206	1255
G3/4"	127	189	316	561	790	1018	1247	1475	1704	1932	2161	2390	2618	2847	2961
G1"	199	291	489	855	1203	1552	1900	2248	2596	2945	3293	3641	3990	4338	4512
G11/4"	353	515	832	1484	2088	2693	3297	3902	4506	5111	5715	6320	6924	7529	7831

Capacitate de evacuare la 10% depășire de presiune pentru Typ SF04 Abur [kg/h]

Dimensiune constructivă	Presiune de reglare [bar]														
	0,5	1	2	4	6	8	10	12	14	16	18	20	22	24	25
G1/2"	42	69	111	184	257	329	401	472	544	616	686	757	829	900	936
G3/4"	96	151	249	435	608	777	947	1115	1284	1453	1619	1787	1956	2125	2209
G1"	150	232	385	663	926	1184	1443	1699	1957	2214	2467	2723	2981	3238	3366
G11/4"	266	411	656	1151	1607	2056	2504	2948	3396	3842	4281	4726	5173	5619	5842

Capacitate de evacuare la 10% depășire de presiune pentru Typ SF06 Apă [m^3/h]

Dimensiune constructivă	Presiune de reglare [bar]														
	0,5	1	2	4	6	8	10	12	14	16	18	20	22	24	25
G1/2"	1,9	2,5	3,6	5,0	6,2	7,1	7,9	8,7	9,4	10,1	10,7	11,2	11,8	12,3	12,6
G3/4"	5,4	7,3	10,4	14,7	18,0	20,8	23,2	25,4	27,5	29,4	31,1	32,8	34,4	35,9	36,7
G1"	8,8	12,0	16,9	24,0	29,3	33,9	37,9	41,5	44,8	47,9	50,8	53,6	56,2	58,7	59,9
G11/4"	15,4	20,8	29,4	41,6	50,9	58,8	65,8	72,0	77,8	83,2	88,2	93,0	97,5	101,9	104,0

Ilustrații fără caracter obligatoriu
Modificări de construcție, dimensionale și de material rezervate

Versiune 7
138192 / Generat 2026/41 RO
FABRICAT ÎN EUROPA

romania@promcom.eu
© MS PROMCOM S.R.L.