Partnership. With Guarantee.

Valvola di sicurezza a corsa totale da bronzo rosso collaudato per componenti Serie SF04/SF06



Tipo di costruzione	Valvole di sicurezza a piena apertura a molla Questi tipi sono compensati rispetto alla contropressione, cioè una contropressione che si verifica durante lo scarico non influisce sulla pressione di taratura.. La contropressione massima ammissibile è 4bar. Le valvole possono essere sfiatate manualmente ruotando il dado zigrinato. La pressione impostata è protetta contro la manomissione mediante il cappuccio piombabile.
Connessione	Filettatura interna G1/2"...G11/4"
Materiali	Corpo valvola Bronzo rosso, Parti interne Ottone, Molla Acciaio inox 1.4310
Temperatura del fluido	vedi tabella
Campo di regolazione	vedi tabella
Tipo di fissaggio	Installazione in sistema di tubazioni rigido
Posizione di montaggio	solo verticale
Campo di impiego	vedi tabella
Nota d'ordine	alla ordinazione indicare la pressione di regolazione
Esecuzioni speciali	Pressione di regolazione 25,1...50bar, con leva di scarico invece di sfiato a rotazione, Ingresso con filettatura esterna, Valvola in versione ATEX

Tabella:

Campo di regolazione	Guarnizione	Campo di impiego	Temperatura del fluido [°C]	Tipo
0,5 - 25	EPDM	Aria, gas e vapori infiammabili e tossici	-40...+170	SF04
0,5 - 25	EPDM	liquidi infiammabili e tossici	-40...+170	SF06

+43 512 52076
austria@stasto.eu
© STASTO Automation KG

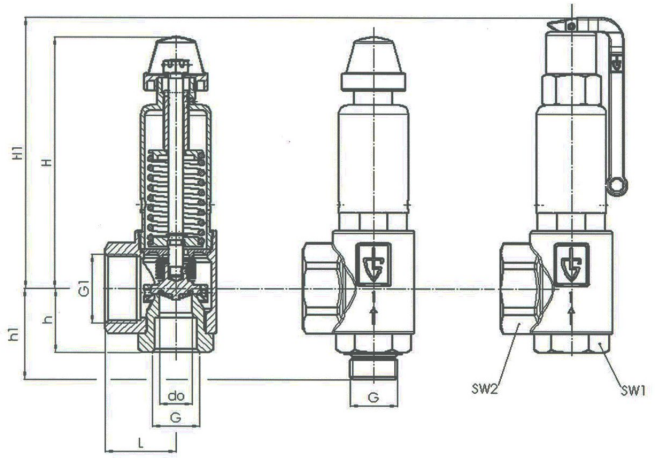

G	G1	L	H	H1	h	h1	SW1	SW2	d_0	Peso [circa kg]	Tipo	Tipo
G1/2"	G1"	40	77	91	30	45	30	40	15,8	0,4	SF04-12W-15.8-XX	SF06-12W-15.8-XX
G3/4"	G11/4"	43	138	158	39	55	36	50	18	1,0	SF04-34W-18-XX	SF06-34W-18-XX
G1"	G11/2"	50	178	192	45	63	46	58	23	1,8	SF04-10W-23-XX	SF06-10W-23-XX
G11/4"	G2"	61	241	264	55	75	55	70	30	4,0	SF04-114W-30-XX	SF06-114W-30-XX

XX - Pressione di regolazione

Capacità di scarico al 10% Sovrapressione per Typ SF04 Aria [Nm³/h]

Taglia costruttiva	Pressione di regolazione [bar]														
	0,5	1	2	4	6	8	10	12	14	16	18	20	22	24	25
G1/2"	56	87	141	238	335	431	528	625	722	819	916	1013	1109	1206	1255
G3/4"	127	189	316	561	790	1018	1247	1475	1704	1932	2161	2390	2618	2847	2961
G1"	199	291	489	855	1203	1552	1900	2248	2596	2945	3293	3641	3990	4338	4512
G11/4"	353	515	832	1484	2088	2693	3297	3902	4506	5111	5715	6320	6924	7529	7831

Capacità di scarico con 10% sovrapressione per Typ SF04 Vapore [kg/h]

Taglia costruttiva	Pressione di regolazione [bar]														
	0,5	1	2	4	6	8	10	12	14	16	18	20	22	24	25
G1/2"	42	69	111	184	257	329	401	472	544	616	686	757	829	900	936
G3/4"	96	151	249	435	608	777	947	1115	1284	1453	1619	1787	1956	2125	2209
G1"	150	232	385	663	926	1184	1443	1699	1957	2214	2467	2723	2981	3238	3366
G11/4"	266	411	656	1151	1607	2056	2504	2948	3396	3842	4281	4726	5173	5619	5842

Capacità di scarico con 10% sovrapressione per Typ SF06 Acqua [m³/h]

Taglia costruttiva	Pressione di regolazione [bar]														
	0,5	1	2	4	6	8	10	12	14	16	18	20	22	24	25
G1/2"	1,9	2,5	3,6	5,0	6,2	7,1	7,9	8,7	9,4	10,1	10,7	11,2	11,8	12,3	12,6
G3/4"	5,4	7,3	10,4	14,7	18,0	20,8	23,2	25,4	27,5	29,4	31,1	32,8	34,4	35,9	36,7
G1"	8,8	12,0	16,9	24,0	29,3	33,9	37,9	41,5	44,8	47,9	50,8	53,6	56,2	58,7	59,9
G11/4"	15,4	20,8	29,4	41,6	50,9	58,8	65,8	72,0	77,8	83,2	88,2	93,0	97,5	101,9	104,0

Illustrazioni non vincolanti
Con riserva di modifiche costruttive, dimensionali e dei materiali

+43 512 52076
austria@stasto.eu
© STASTO Automation KG