Partnership. With Guarantee.

Spjällventiler med vriddon med tryckluftdrift
Serie BUW9, BUWH, dubbelexcentrisk



Konstruktionstyp	Mellanförlagd spjällventil med tvådelad axel, Dubbelexcentrisk skivlagring, Axel säkrad mot utblåsning med skruvförband
Funktion	dubbelverkande eller enkelverkande Utförande
Anslutning	Flänsar enligt EN1092
Flänsform	Mellanflänsutförande: PN10/PN16/PN25/ANSI150 på begäran Flänsutförande PN10, PN16, PN25 oder ANSI150
Bygglängd	motsvarande EN558-1R20
Material	Drivdon: Hårdanodiserad aluminium, Kugghjul stål förnicklat, Kolvstyrning PTFE +15% grafit, Tätningar FKM Spjällventil Hus Stål epoxibelagd eller Rostfritt stål 1.4408, Skiva Rostfritt stål 1.4408, Axel Rostfritt stål 1.4542
Tätning	RTFE (förstärkt PTFE), Inconel 625 (metallisk)
Användningsområde	smörjande eller icke-avfettande gasformiga och flytande medier som inte angriper de använda materialen, andra medier på begäran
Medietemperatur	-10...+425°C beroende på den använda tätningen, se tabell "Tätningsmaterial"
Omgivningstemperatur	-20...+150°C
Drifttryck	Vakuum max. 30mbar absolut upp till max. 25bar, se Tryck-temperaturdiagramm
Styrmedium	filtrerad och oljad eller ooljad tryckluft
Styrtryck	5,5...8bar, Anpassning till lägre styrtryck på begäran
Flödesriktning	valfri, föredragen flödesriktning markeras med en pil
Monteringssätt	Montering i styvt rörsystem mellan två flänsar enligt EN1092, form 11, 21, 34
Monteringsläge	valfri
Specialutförande	Hus och skiva av Duplex eller Superduplex, Kugghjul i rostfritt stål, antistatisk utförande ATEX II 2G/D c TX, Drivdon ATEX II 2G/D c T6, Fire-Safe, Omgivningstemperaturer från -40...+85°C, Nominella diametrar upp till DN300
Tillbehör	monterad manuell, pneumatiskt eller elektriskt styrventil elektrisk ändlägesåterkoppling, Lägesregulator i I/P resp. P/P Utförande Reglering av omkopplingshastigheten, mellanbyggd frikopplingsbar växel för manuell manövrering

+43 512 52076
austria@stasto.eu
© STASTO Automation KG

Typkod

Spjällventil		BU	W	9	-050	-C	S	I	S	-D	4	2	- A
Flänsutförande	Flänsanslutning		L										
	Mellanfläns		W										
Drifttryck / Flänsmontering	25bar...PN10/16/25/A150			9									
	16bar...PN10/16/25/A150			H									
Nominell diameter	50mm				050								
	65mm				065								
	80mm				080								
	100mm				100								
	125mm				125								
	150mm				150								
	200mm				200								
Hus	Stål					C							
	Rostfritt stål 1.4408					S							
Skiva	Rostfritt stål 1.4408						S						
Tätning	Inconel 625							I					
	RTFE							R					
	RTFE/Inconel 625/Grafit - Fire-Safe							R2					
Axel	Rostfritt stål 1.4542								S				
Manövrering	dubbelverkande Drivdon									D			
	enkelverkande Drivdon									S			
Styrtryck / Medietryck	5,5bar/16bar										1		
	5,5bar/25bar										4		
Medium	Vatten											1	
	Gaser eller andra vätskor											2	
	avfettande medier											3	
Specialutföranden	ATEX												A
	olje- och fettfri												G
	silikonfri												S

Tätningsmaterial

Material	Medietemperatur	Läckagegrad
RTFE	-10 (-60)*...+230°C	Class VI-ANSI/FCI70-2
Inconel 625 (metallisk)	-10 (-60)*...+425°C	Class V-ANSI/FCI70-2
*lägre medietemperaturer på begäran		

Tryck-temperatur-diagramm

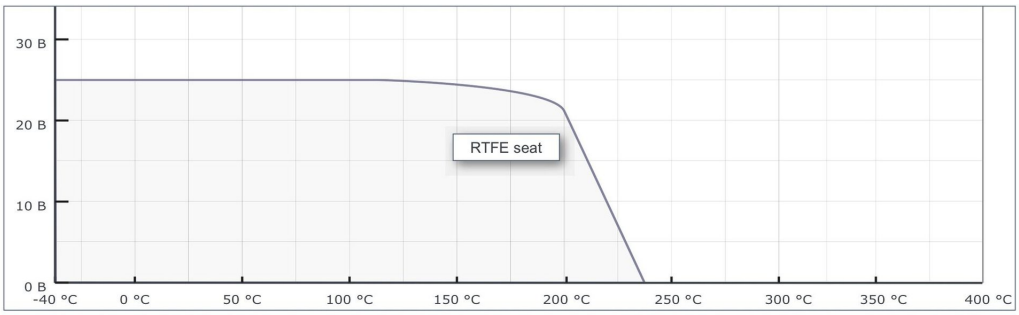

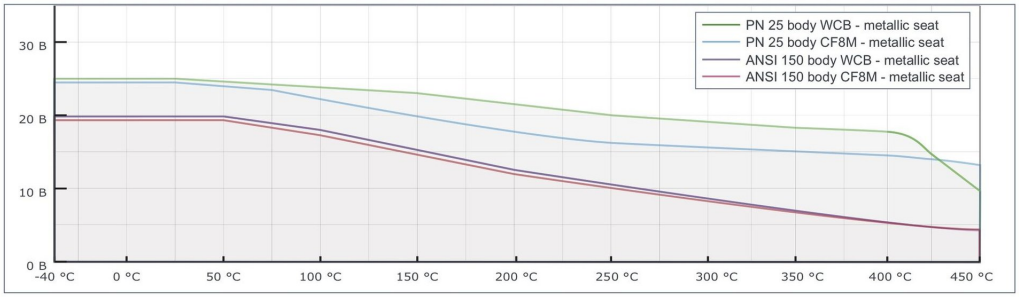

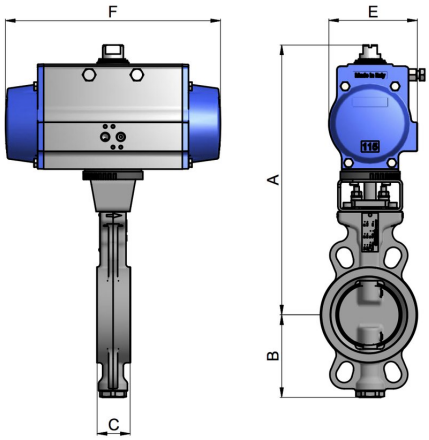

Spjällventiler med dubbelverkande manöverdon, Styrtryck 5,5...8bar

Nominell diameter DN[mm]	A	B	C	E	F	Driv-typ	Vikt [ca. kg]	Typ Mellanfläns
50	158	81	43	123	275	PAD100H	9,1	BUW9(H)-050-.S.S-D...
65	158	93	46	123	275	PAD100H	9,6	BUW9(H)-065-.S.S-D...
80	193	101	46	137	333	PAD115H	13,8	BUW9(H)-080-.S.S-D...
100	193	128	52	137	333	PAD115H	17	BUW9(H)-100-.S.S-D...
125	205	159	56	148	372	PAD125H	21	BUW9(H)-125-.S.S-D...
150	251	168	56	186	500	PAD160H	35,4	BUW9(H)-150-.S.S-D...
200	308	207	61	217	579	PAD200H	59,1	BUW9(H)-200-.S.S-D...

Kv-värde [m^3/h]

Nominell diameter DN [mm]	Öppningsvinkel för spjället								
	10°	20°	30°	40°	50°	60°	70°	80°	90°
50	-	5	15	26	36	43	47	51	53
65	-	11	28	49	74	97	123	139	144
80	-	17	33	56	85	115	145	164	171
100	12	43	83	127	187	264	351	447	500
125	26	71	138	207	300	430	579	760	864
150	35	91	176	261	377	544	735	974	1112
200	40	155	309	464	684	1023	1430	2040	2351

Illustrationer ej bindande
Rätt till konstruktions-, mått- och materialändringar förbehålles

+43 512 52076
austria@stasto.eu
© STASTO Automation KG