Partnership. With Guarantee.

Clapete fluture de închidere cu actuator rotativ pneumatic
Serie BUW9, BUWH, dublu excentric



Tip constructiv	Clapetă fluture tip wafer cu ax din două piese, Lagăr cu disc dublu excentric, Ax asigurat împotriva expulzării prin îmbinare cu șuruburi
Funcție	dublu efect de acțiune sau simplu efect Execuție
Racordare	Flanșe conform cu EN1092
Formă flanșă	Execuție cu flanșă intermediară: PN10/PN16/PN25/ANSI150 la cerere Execuție cu flanșă PN10, PN16, PN25 oder ANSI150
Lungime constructivă	conform cu EN558-1R20
Materiale	Acționare: Aluminiu anodizat dur (hardcoat), Pinion din oțel nichelat, Ghidare piston PTFE +15% grafit, Garnituri de etanșare FKM Clapetă fluture de închidere Carcasă Oțel acoperit cu rășină epoxidică sau Oțel inoxidabil 1.4408, Disc Oțel inoxidabil 1.4408, Arbore Oțel inoxidabil 1.4542
Garnitură de etanșare	RTFE (PTFE ranforsat), Inconel 625 (metalic)
Domeniu de utilizare	lubrifiante sau medii gazoase și lichide care nu degresează și care nu atacă materialele utilizate, alte medii la cerere
Temperatura mediului	-10...+425°C în funcție de etanșarea utilizată, vezi tabelul "Materiale de etanșare"
Temperatura ambiantă	-20...+150°C
Presiune de lucru	Vid vacuum max. 30mbar absolut până la max. 25bar, vezi diagrama presiune-temperatur
Mediu de comandă	aer comprimat filtrat și lubrifiat sau nelubrifiat
Presiune de comandă	5,5...8bar, Adaptare la presiuni de comandă mai mici la cerere
Direcția de curgere	arbitrară, direcție de curgere preferată este marcat printr-o săgeată
Tip de fixare	Montaj în sistem de conducte rigid între două flanșe conform EN1092, forma 11, 21, 34
Poziție de montaj	arbitrară
Execuție specială	Carcasă și disc din Duplex sau Superduplex, Pinion din oțel inoxidabil, execuție antistatică ATEX II 2G/D c TX , Acționare ATEX II 2G/D c T6, Rezistent la foc (Fire-Safe), Temperaturi ambientale de la -40...+85°C, Diametre nominale până la DN300
Accesorii	asamblat ventil de comandă manual, pneumatic sau electric semnalizare electrică a pozițiilor finale de cursă, Regulator de poziție în I/P respectiv P/P Execuție Reglarea vitezei de comutare, reductor decuplabil intercalat pentru acționare manuală

romania@promcom.eu
© MS PROMCOM S.R.L.

Cheie de tipizare

		BU	W	9	-050	-C	S	I	S	-D	4	2	- A
Clapetă fluture de închidere													
Execuție cu flanșă	Flanșă de ieșire		L										
	Flanșă intermediară		W										
Presiune de lucru / Montaj cu flanșă	25bar...PN10/16/25/A150			9									
	16bar...PN10/16/25/A150			H									
Diametru nominal	50mm				050								
	65mm				065								
	80mm				080								
	100mm				100								
	125mm				125								
	150mm				150								
	200mm				200								
Corp	Oțel					C							
	Oțel inoxidabil 1.4408					S							
Disc	Oțel inoxidabil 1.4408						S						
Garnitură de etanșare	Inconel 625							I					
	RTFE							R					
	RTFE/Inconel 625/Grafit - Rezistent la foc (Fire-Safe)							R2					
Arbore	Oțel inoxidabil 1.4542								S				
Acționare	dublu efect (cu acțiune dublă) Acționare									D			
	simplu efect (cu acționare într-un singur sens) Acționare									S			
Presiune de comandă / Presiunea mediului	5,5bar/16bar										1		
	5,5bar/25bar										4		
Mediu	Apă											1	
	Gaze sau alte lichide											2	
	medii degresante											3	
Execuții speciale	ATEX												A
	fără ulei și grăsimi												G
	fără silicon												S

Materiale de etanșare

Material	Temperatura mediului	Rată de scurgere
RTFE	-10 (-60)*...+230°C	Class VI-ANSI/FCI70-2
Inconel 625 (metalic)	-10 (-60)*...+425°C	Class V-ANSI/FCI70-2
*mai scăzute temperaturi ale mediului la cerere		

Diagramă presiune-temperatură

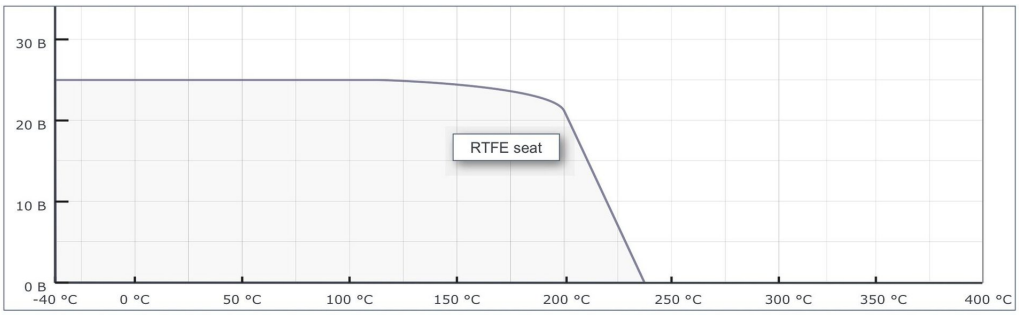

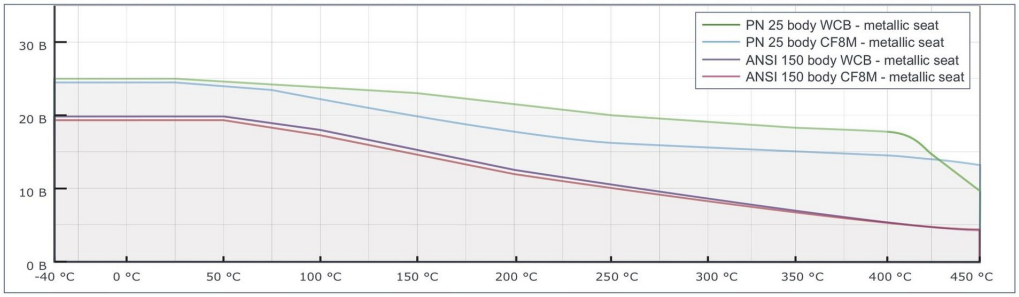

© MS PROMCOM S.R.L.

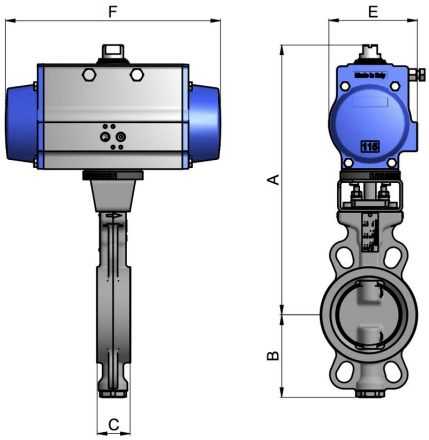

Clapete cu acționare dublu efect (DA), Presiune de comandă 5,5...8bar

Diametru nominal DN[mm]	A	B	C	E	F	Tip de acționare	Greutate [aprox. kg]	Tip Flanșă intermediară
50	158	81	43	123	275	PAD100H	9,1	BUW9(H)-050-.S.S-D...
65	158	93	46	123	275	PAD100H	9,6	BUW9(H)-065-.S.S-D...
80	193	101	46	137	333	PAD115H	13,8	BUW9(H)-080-.S.S-D...
100	193	128	52	137	333	PAD115H	17	BUW9(H)-100-.S.S-D...
125	205	159	56	148	372	PAD125H	21	BUW9(H)-125-.S.S-D...
150	251	168	56	186	500	PAD160H	35,4	BUW9(H)-150-.S.S-D...
200	308	207	61	217	579	PAD200H	59,1	BUW9(H)-200-.S.S-D...

Valoare Kv [m^3/h]

Diametru nominal DN [mm]	Unghi de deschidere al clapetei								
	10°	20°	30°	40°	50°	60°	70°	80°	90°
50	-	5	15	26	36	43	47	51	53
65	-	11	28	49	74	97	123	139	144
80	-	17	33	56	85	115	145	164	171
100	12	43	83	127	187	264	351	447	500
125	26	71	138	207	300	430	579	760	864
150	35	91	176	261	377	544	735	974	1112
200	40	155	309	464	684	1023	1430	2040	2351

Ilustrații fără caracter obligatoriu
Modificări de construcție, dimensionale și de material rezervate

© MS PROMCOM S.R.L.