Partnership. With Guarantee.

# Valvole a farfalla di intercettazione con attuatore rotativo pneumatico
# Serie BUW9, BUWH, doppio eccentrico



| | |
|---|---|
| Tipo di costruzione | Valvola a farfalla wafer con albero in due pezzi, Supporto a disco doppioeccentrico, Albero fissato contro l'espulsione mediante collegamento a vite |
| Funzione | doppio effetto oppure a semplice effetto Versione |
| Connessione | Flange secondo EN1092 |
| Forma flangia | Versione con flangia intermedia: PN10/PN16/PN25/ANSI150<br>su richiesta Versione flangiata PN10, PN16, PN25 oder ANSI150 |
| Lunghezza di montaggio | conforme a EN558-1R20 |
| Materiali | Azionamento: Alluminio anodizzato duro, Pignone in acciaio nichelato, Guida pistone PTFE +15% grafite, Guarnizioni FKM<br>Valvola a farfalla di intercettazione Corpo alloggiamento Acciaio rivestito in resina epossidica oppure Acciaio inox 1.4408, Disco Acciaio inox 1.4408, Albero Acciaio inox 1.4542 |
| Guarnizione | RTFE (PTFE rinforzato), Inconel 625 (metallico) |
| Campo di impiego | lubrificanti o non sgrassanti, mezzi gassosi e liquidi che non aggrediscono i materiali utilizzati, altri fluidi su richiesta |
| Temperatura del fluido | -10...+425°C<br>dipendente dalla guarnizione utilizzata, vedi tabella "Materiali di tenuta" |
| Temperatura ambiente | -20...+150°C |
| Pressione di esercizio | Vuoto max. 30mbar assoluto fino a max. 25bar, vedi diagramma pressione-temperatura |
| Mezzo di comando | aria compressa filtrata e lubrificata oppure non lubrificata |
| Pressione di pilotaggio | 5,5...8bar, Adattamento a pressioni di comando inferiori su richiesta |
| Direzione del flusso | a piacere, direzione di flusso preferenziale è contrassegnato da una freccia |
| Tipo di fissaggio | Installazione in sistema di tubazioni rigido tra due flange secondo EN1092, forma 11, 21, 34 |
| Posizione di montaggio | a piacere |
| Versione speciale | Corpo e disco in Duplex o Superduplex, Pignone in acciaio inox, versione antistatica ATEX II 2G/D c TX Azionamento ATEX II 2G/D c T6, Fire-Safe, Temperature ambiente da -40...+85°C, Diametri nominali fino a DN300 |
| Accessori | assemblato valvola di comando manuale, pneumatica o elettrica<br>segnalazione elettrica di finecorsa, Regolatore di posizione in I/P o P/P Versione<br>Regolazione della velocità di commutazione, dispositivo di disaccoppiamento interposto per azionamento manuale |



+43 512 52076
austria@stasto.eu
© STASTO Automation KG

## Codice di tipo

| | | | | | | | | | | | | | | |
|---|---|---|---|---|---|---|---|---|---|---|---|---|---|---|
| **Valvola a farfalla di intercettazione** | | BU | W | 9 | -050 | -C | S | I | S | -D | 4 | 2 | - A | |
| **Versione flangiata** | Flangia di scarico | | L | | | | | | | | | | | |
| | Flangia intermedia | | W | | | | | | | | | | | |
| **Pressione di esercizio / Montaggio a flangia** | 25bar...PN10/16/25/A150 | | | 9 | | | | | | | | | | |
| | 16bar...PN10/16/25/A150 | | | H | | | | | | | | | | |
| **Diametro nominale** | 50mm | | | | 050 | | | | | | | | | |
| | 65mm | | | | 065 | | | | | | | | | |
| | 80mm | | | | 080 | | | | | | | | | |
| | 100mm | | | | 100 | | | | | | | | | |
| | 125mm | | | | 125 | | | | | | | | | |
| | 150mm | | | | 150 | | | | | | | | | |
| | 200mm | | | | 200 | | | | | | | | | |
| **Corpo** | Acciaio | | | | | C | | | | | | | | |
| | Acciaio inox 1.4408 | | | | | S | | | | | | | | |
| **Disco** | Acciaio inox 1.4408 | | | | | | S | | | | | | | |
| **Guarnizione** | Inconel 625 | | | | | | | I | | | | | | |
| | RTFE | | | | | | | R | | | | | | |
| | RTFE/Inconel 625/Grafite - Fire-Safe | | | | | | | R2 | | | | | | |
| **Albero** | Acciaio inox 1.4542 | | | | | | | | S | | | | | |
| **Azionamento** | doppio effetto Azionamento | | | | | | | | | D | | | | |
| | a semplice effetto Azionamento | | | | | | | | | S | | | | |
| **Pressione di pilotaggio / Pressione del fluido** | 5,5bar/16bar | | | | | | | | | | 1 | | | |
| | 5,5bar/25bar | | | | | | | | | | 4 | | | |
| **Fluido** | Acqua | | | | | | | | | | | 1 | | |
| | Gas o altri liquidi | | | | | | | | | | | 2 | | |
| | sgrassanti fluidi | | | | | | | | | | | 3 | | |
| **Esecuzioni speciali** | ATEX | | | | | | | | | | | | A | |
| | senza olio e grasso | | | | | | | | | | | | G | |
| | senza silicone | | | | | | | | | | | | S | |

## Materiali di tenuta

| Materiale | Temperatura del fluido | Tasso di perdita |
|---|---|---|
| RTFE | -10 (-60)*...+230°C | Class VI-ANSI/FCI70-2 |
| Inconel 625 (metallico) | -10 (-60)*...+425°C | Class V-ANSI/FCI70-2 |
| *inferiori Temperature del fluido su richiesta | | |

## Diagramma pressione-temperatura

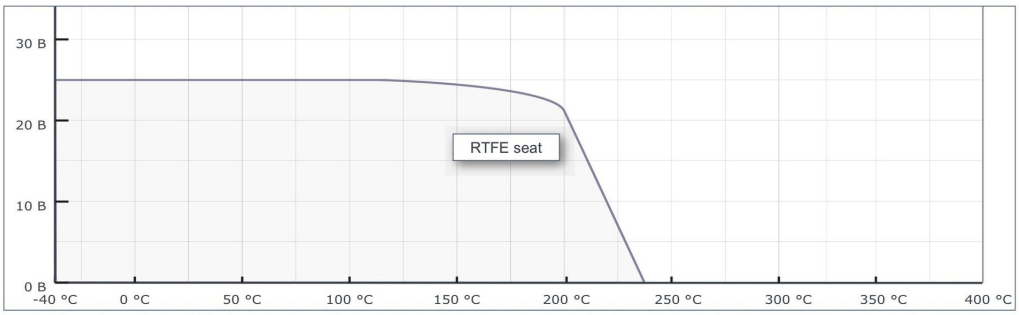


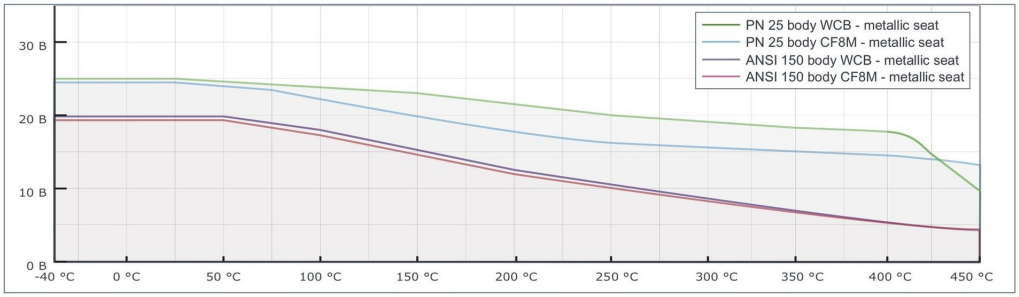

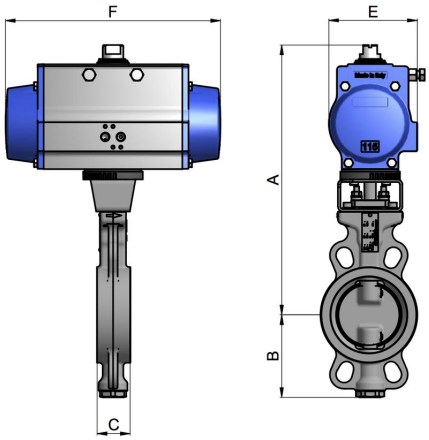


## Valvole a farfalla con attuatore a doppio effetto, Pressione di pilotaggio 5,5...8bar

| Diametro nominale DN[mm] | A | B | C | E | F | Tipo di azionamento | Peso [circa kg] | Tipo Flangia intermedia |
|---|---|---|---|---|---|---|---|---|
| 50 | 158 | 81 | 43 | 123 | 275 | PAD100H | 9,1 | BUW9(H)-050-.S.S-D... |
| 65 | 158 | 93 | 46 | 123 | 275 | PAD100H | 9,6 | BUW9(H)-065-.S.S-D... |
| 80 | 193 | 101 | 46 | 137 | 333 | PAD115H | 13,8 | BUW9(H)-080-.S.S-D... |
| 100 | 193 | 128 | 52 | 137 | 333 | PAD115H | 17 | BUW9(H)-100-.S.S-D... |
| 125 | 205 | 159 | 56 | 148 | 372 | PAD125H | 21 | BUW9(H)-125-.S.S-D... |
| 150 | 251 | 168 | 56 | 186 | 500 | PAD160H | 35,4 | BUW9(H)-150-.S.S-D... |
| 200 | 308 | 207 | 61 | 217 | 579 | PAD200H | 59,1 | BUW9(H)-200-.S.S-D... |

## Valore Kv [$m^3/h$]

| Diametro nominale DN [mm] | Angolo di apertura della valvola a farfalla | | | | | | | | |
|---|---|---|---|---|---|---|---|---|---|
| | 10° | 20° | 30° | 40° | 50° | 60° | 70° | 80° | 90° |
| 50 | - | 5 | 15 | 26 | 36 | 43 | 47 | 51 | 53 |
| 65 | - | 11 | 28 | 49 | 74 | 97 | 123 | 139 | 144 |
| 80 | - | 17 | 33 | 56 | 85 | 115 | 145 | 164 | 171 |
| 100 | 12 | 43 | 83 | 127 | 187 | 264 | 351 | 447 | 500 |
| 125 | 26 | 71 | 138 | 207 | 300 | 430 | 579 | 760 | 864 |
| 150 | 35 | 91 | 176 | 261 | 377 | 544 | 735 | 974 | 1112 |
| 200 | 40 | 155 | 309 | 464 | 684 | 1023 | 1430 | 2040 | 2351 |

Illustrazioni non vincolanti
Con riserva di modifiche costruttive, dimensionali e dei materiali


© STASTO Automation KG