Partnership. With Guarantee.

Zaporni leptirasti ventili s pneumatskim zakretnim pogonom
Serija BUW9, BUWH, dvostruko ekscentričan



Izvedba	Međuflansna leptirasta zaklopka s dvodijelnom osovinom, Dvostruko ekscentrično ležište diska, Osovina osigurana vijčanim spojem protiv izbacivanja
Funkcija	dvosmjerni ili jednostrukog djelovanja Izvedba
Priključak	Prirubnice prema EN1092
Prirubnički oblik	Međupirubnička izvedba: PN10/PN16/PN25/ANSI150 na upit Prirubnička izvedba PN10, PN16, PN25 oder ANSI150
Ugradbena duljina	prema EN558-1R20
Materijali	Pogon: Tvrdo eloksirani aluminij, Zupčanik čelik niklaný, Vođenje klipa PTFE +15% grafit, Brtve FKM Zaporni leptirasti ventil Kućište Čelik epoksidno premazano ili Nehrđajući čelik 1.4408, Ploča Nehrđajući čelik 1.4408, Osovina Nehrđajući čelik 1.4542
Brtva	RTFE (ojačani PTFE), Inconel 625 (metalni)
Područje primjene	podmazujući ili neodmašćujući plinoviti i tekući mediji koji ne napadaju upotrijebljene materijale, ostali mediji na upit
Temperatura medija	-10...+425°C ovisno o korištenoj brtvi, vidi tablicu "Brtveni materijali"
Temperatura okoline	-20...+150°C
Radni tlak	Vakuum maks. 30mbar apsolutno do maks. 25bar, vidi dijagram tlak-temperatura
Upravljački medij	filtrirani i podmazani ili nepodmazani stlačeni zrak
Upravljački tlak	5,5...8bar, Prilagodba na niže upravljačke tlakove na upit
Smjer protoka	proizvoljno, preferirani smjer protoka označeno strelicom
Način pričvršćivanja	Ugradnja u kruti cjevovodni sustav između dvije prirubnice prema EN1092, oblik 11, 21, 34
Položaj ugradnje	proizvoljno
Specijalna izvedba	Kućište i disk od Duplex ili Superduplex, Zupčanik od nehrđajućeg čelika, antistatička izvedba ATEX II 2G/D c TX , Pogon ATEX II 2G/D c T6, Protupožarno sigurno (Fire-Safe), Temperature okoline od -40...+85°C, Nazivni promjeri do DN300
Pribor	montirani ručni, pneumatski ili električni upravljački ventil električna povratna informacija o krajnjim položajima, Regulator položaja u I/P odnosno P/P Izvedba Regulacija brzine preklapanja, međugrađeni odvojivi prijenosnik za ručno upravljanje

+381 11 2399521
balkan@stasto.eu
© STASTO Automatizacija d.o.o.

Ključ tipa

Zaporni leptirasti ventil		BU	W	9	-050	-C	S	I	S	-D	4	2	- A
Prirubnička izvedba	Prirubnica		L										
	Međuprirubnica		W										
Radni tlak / Prirubnička ugradnja	25bar...PN10/16/25/A150			9									
	16bar...PN10/16/25/A150			H									
Nazivni promjer	50mm				050								
	65mm				065								
	80mm				080								
	100mm				100								
	125mm				125								
	150mm				150								
	200mm				200								
Tijelo	Čelik					C							
	Nehrđajući čelik 1.4408					S							
Ploča	Nehrđajući čelik 1.4408						S						
Brtva	Inconel 625							I					
	RTFE							R					
	RTFE/Inconel 625/Grafit - Protupožarno sigurno (Fire-Safe)							R2					
Osovina	Nehrđajući čelik 1.4542								S				
Aktiviranje	dvosmjerni Pogon									D			
	jednostrukog djelovanja Pogon									S			
Upravljački tlak / Tlak medija	5,5bar/16bar										1		
	5,5bar/25bar										4		
Medij	Voda											1	
	Plinovi ili druge tekućine											2	
	odmašćujući mediji											3	
Posebne izvedbe	ATEX												A
	bez ulja i masti												G
	bez silikona												S

Brtveni materijali

Materijal	Temperatura medija	Stopa curenja
RTFE	-10 (-60)*...+230°C	Class VI-ANSI/FCI70-2
Inconel 625 (metalni)	-10 (-60)*...+425°C	Class V-ANSI/FCI70-2
*niže temperature medija na upit		

Dijagram tlak-temperatura

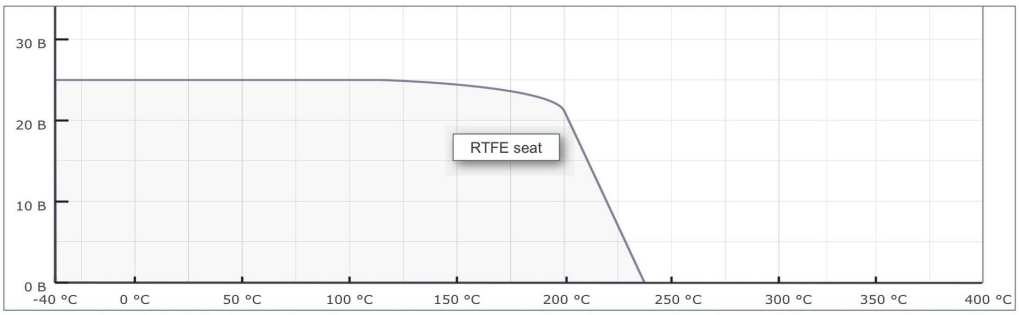

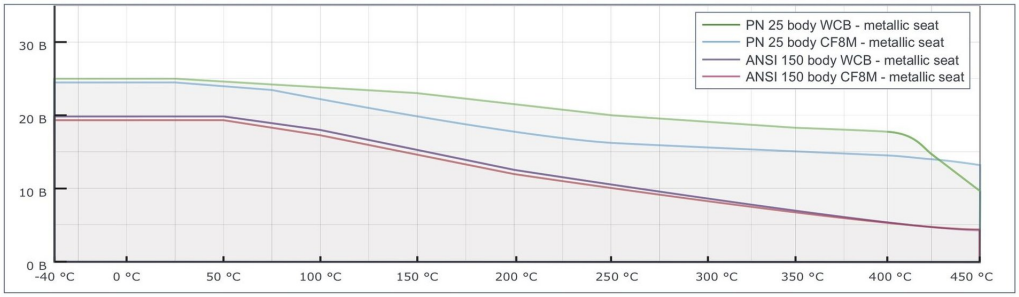

+381 11 2399521
balkan@stasto.eu

© STASTO Automatizacija d.o.o.

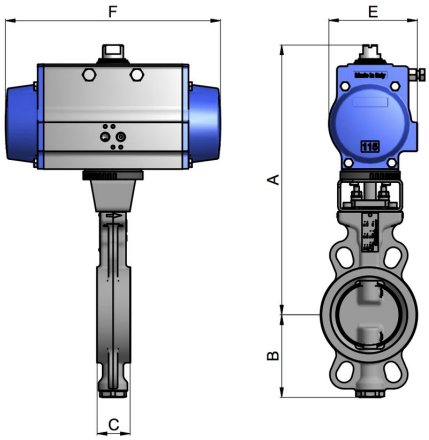

Zaklopke s dvostrano djelujućim pogonom, Upravljački tlak 5,5...8bar

Nazivni promjer DN[mm]	A	B	C	E	F	Pogonski tip	Težina [cca. kg]	Tip Međuprirubnica
50	158	81	43	123	275	PAD100H	9,1	BUW9(H)-050-.S.S-D...
65	158	93	46	123	275	PAD100H	9,6	BUW9(H)-065-.S.S-D...
80	193	101	46	137	333	PAD115H	13,8	BUW9(H)-080-.S.S-D...
100	193	128	52	137	333	PAD115H	17	BUW9(H)-100-.S.S-D...
125	205	159	56	148	372	PAD125H	21	BUW9(H)-125-.S.S-D...
150	251	168	56	186	500	PAD160H	35,4	BUW9(H)-150-.S.S-D...
200	308	207	61	217	579	PAD200H	59,1	BUW9(H)-200-.S.S-D...

Kv vrijednost [m^3/h]

Nazivni promjer DN [mm]	Kut otvaranja zaklopke								
	10°	20°	30°	40°	50°	60°	70°	80°	90°
50	-	5	15	26	36	43	47	51	53
65	-	11	28	49	74	97	123	139	144
80	-	17	33	56	85	115	145	164	171
100	12	43	83	127	187	264	351	447	500
125	26	71	138	207	300	430	579	760	864
150	35	91	176	261	377	544	735	974	1112
200	40	155	309	464	684	1023	1430	2040	2351

Ilustracije neobvezujuće
Zadržavamo pravo na konstrukcijske, dimenzijske i promjene materijala.

+381 11 2399521
balkan@stasto.eu
© STASTO Automatizacija d.o.o.