Partnership. With Guarantee.

# Vannes papillon avec actionneur rotatif pneumatique Série BUW9, BUWH, double excentration



| | |
|---|---|
| Type de construction | Vanne papillon entre brides avec axe en deux parties, Support de disque double excentré, Arbre sécurisé contre l'éjection au moyen d'un assemblage vissé |
| Fonction | double effet ou simple effet Version |
| Raccordement | Brides conforme à EN1092 |
| Forme de bride | Version à bride intermédiaire: PN10/PN16/PN25/ANSI150<br>sur demande Version à bride PN10, PN16, PN25 oder ANSI150 |
| Longueur de construction | conforme à EN558-1R20 |
| Matériaux | Actionneur: Aluminium anodisé dur dur, Pignon en acier nickelé, Guidage de piston PTFE +15% graphite, Joints d'étanchéité FKM<br>Vanne papillon Boîtier Acier revêtu d'époxy ou Acier inoxydable 1.4408, Disque Acier inoxydable 1.4408, Arbre Acier inoxydable 1.4542 |
| Joint d'étanchéité | RTFE (PTFE renforcé), Inconel 625 (métallique) |
| Domaine d'application | gaz et liquides lubrifiants ou non dégraissants, n'attaquant pas les matériaux utilisés, autres fluides sur demande |
| Température du fluide | -10...+425°C<br>dépendant du joint utilisé, voir tableau "Matériaux d'étanchéité" |
| Température ambiante | -20...+150°C |
| Pression de service | Vide max. 30mbar absolu jusqu'à max. 25bar, voir diagramme pression-température |
| Fluide de pilotage | air comprimé filtré et huilé ou non huilé |
| Pression de pilotage | 5,5...8bar, Adaptation à des pressions de pilotage plus faibles sur demande |
| Sens d'écoulement | au choix, sens d'écoulement préféré est indiqué par une flèche |
| Type de fixation | Montage dans un système de tuyauterie rigide entre deux brides selon EN1092, forme 11, 21, 34 |
| Position de montage | au choix |
| Version spéciale | Boîtier et disque en Duplex ou Superduplex, Pignon en acier inoxydable, version antistatique ATEX II 2G/D c TX , Actionneur ATEX II 2G/D c T6, Fire-Safe, Températures ambiantes de -40...+85°C, Diamètres nominaux jusqu'à DN300 |
| Accessoires | vanne de commande montée manuelle, pneumatique ou électrique<br>retour électrique de position de fin de course, Régulateur de position en I/P ou P/P Version<br>Réglage de la vitesse de commutation, réducteur intermédiaire débrayable pour commande manuelle |



+43 512 52076
austria@stasto.eu
© STASTO Automation KG

## Code de commande

| | | | | | | | | | | | | | | |
|---|---|---|---|---|---|---|---|---|---|---|---|---|---|---|
| **Vanne papillon** | | BU | W | 9 | -050 | -C | S | I | S | -D | 4 | 2 | - A | |
| **Version à bride** | Bride de raccordement | | L | | | | | | | | | | | |
| | Bride intermédiaire | | W | | | | | | | | | | | |
| **Pression de service / Montage sur bride** | 25bar...PN10/16/25/A150 | | | 9 | | | | | | | | | | |
| | 16bar...PN10/16/25/A150 | | | H | | | | | | | | | | |
| **Diamètre nominal** | 50mm | | | | 050 | | | | | | | | | |
| | 65mm | | | | 065 | | | | | | | | | |
| | 80mm | | | | 080 | | | | | | | | | |
| | 100mm | | | | 100 | | | | | | | | | |
| | 125mm | | | | 125 | | | | | | | | | |
| | 150mm | | | | 150 | | | | | | | | | |
| | 200mm | | | | 200 | | | | | | | | | |
| **Corps** | Acier | | | | | C | | | | | | | | |
| | Acier inoxydable 1.4408 | | | | | S | | | | | | | | |
| **Disque** | Acier inoxydable 1.4408 | | | | | | S | | | | | | | |
| **Joint d'étanchéité** | Inconel 625 | | | | | | | I | | | | | | |
| | RTFE | | | | | | | R | | | | | | |
| | RTFE/Inconel 625/Graphite - Fire-Safe | | | | | | | R2 | | | | | | |
| **Arbre** | Acier inoxydable 1.4542 | | | | | | | | S | | | | | |
| **Actionnement** | double effet Actionneur | | | | | | | | | D | | | | |
| | simple effet Actionneur | | | | | | | | | S | | | | |
| **Pression de pilotage / Pression du fluide** | 5,5bar/16bar | | | | | | | | | | 1 | | | |
| | 5,5bar/25bar | | | | | | | | | | 4 | | | |
| **Fluide** | Eau | | | | | | | | | | | 1 | | |
| | Gaz ou autres liquides | | | | | | | | | | | 2 | | |
| | fluides dégraissants | | | | | | | | | | | 3 | | |
| **Versions spéciales** | ATEX | | | | | | | | | | | | A | |
| | sans huile et sans graisse | | | | | | | | | | | | G | |
| | sans silicone | | | | | | | | | | | | S | |

## Matériaux d'étanchéité

| Matériau | Température du fluide | Taux de fuite |
|---|---|---|
| RTFE | -10 (-60)*...+230°C | Class VI-ANSI/FCI70-2 |
| Inconel 625 (métallique) | -10 (-60)*...+425°C | Class V-ANSI/FCI70-2 |
| *températures de fluide plus basses sur demande | | |

## Diagramme pression-température

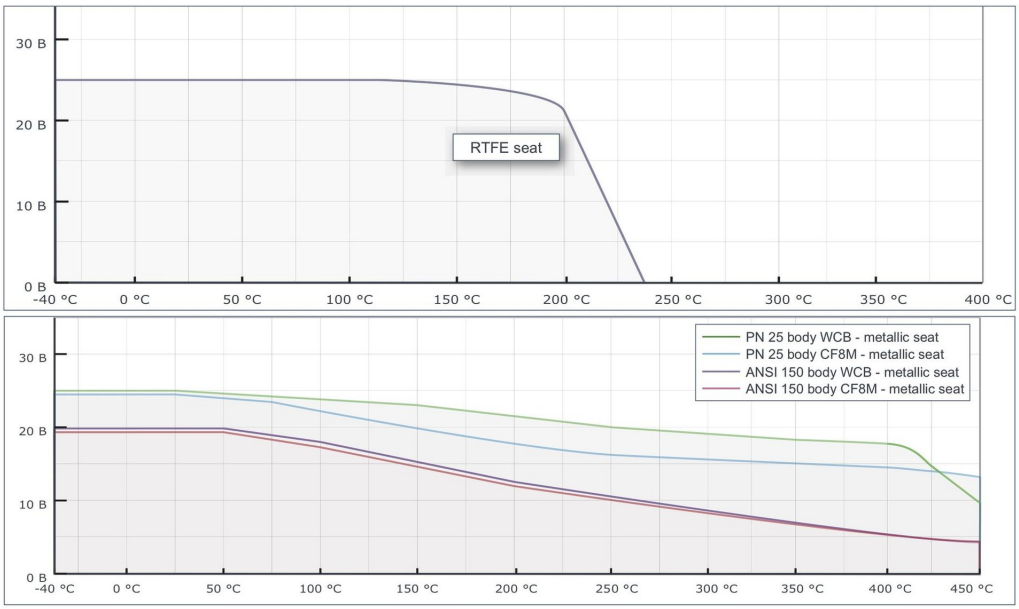




+43 512 52076
austria@stasto.eu


© STASTO Automation KG

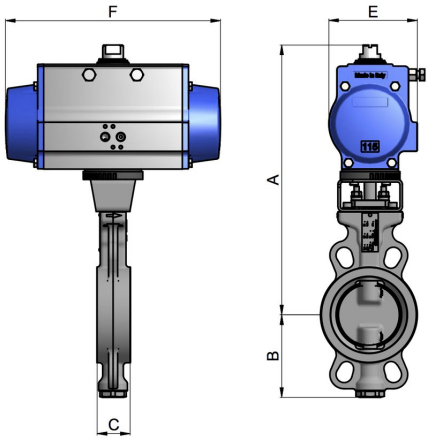


## Vannes papillon avec actionneur double effet, Pression de pilotage 5,5...8bar

| Diamètre nominal DN[mm] | A | B | C | E | F | Type d'actionneur type | Poids [env. kg] | Type Bride intermédiaire |
|---|---|---|---|---|---|---|---|---|
| 50 | 158 | 81 | 43 | 123 | 275 | PAD100H | 9,1 | BUW9(H)-050-.S.S-D... |
| 65 | 158 | 93 | 46 | 123 | 275 | PAD100H | 9,6 | BUW9(H)-065-.S.S-D... |
| 80 | 193 | 101 | 46 | 137 | 333 | PAD115H | 13,8 | BUW9(H)-080-.S.S-D... |
| 100 | 193 | 128 | 52 | 137 | 333 | PAD115H | 17 | BUW9(H)-100-.S.S-D... |
| 125 | 205 | 159 | 56 | 148 | 372 | PAD125H | 21 | BUW9(H)-125-.S.S-D... |
| 150 | 251 | 168 | 56 | 186 | 500 | PAD160H | 35,4 | BUW9(H)-150-.S.S-D... |
| 200 | 308 | 207 | 61 | 217 | 579 | PAD200H | 59,1 | BUW9(H)-200-.S.S-D... |

## Valeur Kv [$m^3/h$]

| Diamètre nominal DN [mm] | Angle d'ouverture du clapet | | | | | | | | |
|---|---|---|---|---|---|---|---|---|---|
| | 10° | 20° | 30° | 40° | 50° | 60° | 70° | 80° | 90° |
| 50 | - | 5 | 15 | 26 | 36 | 43 | 47 | 51 | 53 |
| 65 | - | 11 | 28 | 49 | 74 | 97 | 123 | 139 | 144 |
| 80 | - | 17 | 33 | 56 | 85 | 115 | 145 | 164 | 171 |
| 100 | 12 | 43 | 83 | 127 | 187 | 264 | 351 | 447 | 500 |
| 125 | 26 | 71 | 138 | 207 | 300 | 430 | 579 | 760 | 864 |
| 150 | 35 | 91 | 176 | 261 | 377 | 544 | 735 | 974 | 1112 |
| 200 | 40 | 155 | 309 | 464 | 684 | 1023 | 1430 | 2040 | 2351 |

Illustrations sans engagement
Sous réserve de modifications de conception, de dimensions et de matériaux