Partnership. With Guarantee.

Spjällventiler med vriddon med tryckluftdrift
Serie BUW6, BULG/C



Konstruktionstyp	Mellanfläns- resp. ändflänsspjällventil med tvådelad axel, spjällskiva flytande, kraftöverföring via splines, axel säkrad mot utblåsning med Seegerring
Funktion	dubbelverkande eller enkelverkande Utförande
Anslutning	Flänsar enligt EN1092 respektive ANSI150
Flänsform	Mellanflänsutförande: PN10/PN16/ANSI150 Flänsutförande DN40...DN150: PN10/PN16, DN200...DN300: PN10
Bygglängd	motsvarande EN558-1R20
Material	Drivdon: Hårdanodiserad aluminium, Kugghjul stål förnicklat, Kolvstyrning POM, Tätningar NBR Spjällventil Hus Segjärn EN-GJS-400-15 epoxibelagd 40...60µm, Skiva Förzinkat stål (DN50...100), Segjärn EN-GJS-400-15 förzinkad (DN125...500) respektive Rostfritt stål 1.4408, Axel Rostfritt stål 1.4016 (ej i kontakt med medium)
Manschett	EPDM utbytbar, ytterligare manschetter se tabell "Manschettmaterial"
Spindeltätning	Över höljesfodringen, så att kontakt med höljet undviks. Dessutom skyddar en O-ring under huvudflänsen axeln mot damminträngning utifrån och medieläckage inifrån.
Tätning vid flänsen	utan ytterligare tätningar (Husfodring tätar direkt av)
Användningsområde	smörjande eller icke-avfettande gasformiga och flytande medier som inte angriper de använda materialen, andra medier på begäran
Medietemperatur	10...+200°C ytterligare beroende på manschettmaterialet - se tabell "Tätningsläppmaterial"
Omgivningstemperatur	-20...+85°C
Drifttryck	se tabell Flänsutförande: Montering utan motfläns max. 6bar Vakuum: -0,97bar
Styrmedium	filtrerad och oljad eller ooljad tryckluft
Styrtryck	5,5...8bar, Anpassning till lägre styrtryck på begäran
Flödesriktning	valfri
Monteringssätt	Montering i styvt rörsystem mellan två flänsar enligt EN1092, form 01, 11, 32, 34
Monteringsläge	valfri
Specialutförande	Skiva Hastelloy eller Monel, Kugghjul i rostfritt stål, Omgivningstemperaturer från -40...+85°C respektive -20...+150°C, Nominella diametrar upp till DN500, ATEX II 2 GD Ex h X - ATEX II 2 G/D c T6
Tillbehör	monterad manuell, pneumatiskt eller elektriskt styrventil elektrisk ändlägesåterkoppling, Lägesregulator i I/P resp. P/P Utförande Reglering av omkopplingshastigheten, mellanbyggd frikopplingsbar växel för manuell manövrering

+43 512 52076
austria@stasto.eu
© STASTO Automation KG

Typkod

Spjällventil		BU	W	6	-050	-D	S	E	S	-D	3	1	- A	
Flänsutförande	Flänsanslutning		L											
	Mellanfläns		W											
Drifttryck / Flänsmontering	6bar...PN10/16/A150			2										
	16bar...PN10/16/A150			6										
	10bar...PN10			C										
	16bar...PN10/16			G										
Nominell diameter	40mm				040									
	50mm				050									
	65mm				065									
	80mm				080									
	100mm				100									
	125mm				125									
	150mm				150									
	200mm				200									
	250mm				250									
	300mm				300									
Hus	Aluminium					A								
	Aluminiumbrons					B								
	Stål					C								
	GJS400-15					D								
	Rostfritt stål					S								
Skiva	Aluminiumbrons						N							
	GJS400-15 förzinkad						P							
	Rostfritt stål 1.4408						S							
	Stål förzinkad						U							
Manschett	NBR karboxylhaltig							C						
	EPDM							E						
	Hypalon							H						
	NBR							N						
	Silikon							S						
	FKM							V						
	EPDM-vit							W						
	EPDM HT							X						
Axel	Rostfritt stål 1.4016 (Lämna fältet tomt)													
	Rostfritt stål 1.4401								S					
Manövrering	dubbelverkande Drivdon									D				
	enkelverkande Drivdon									S				
Styrtryck / Medietryck	5,5bar / 16bar										1			
	5,5bar / 10bar										2			
Medium	Vatten											1		
	Gaser eller andra vätskor											2		
	avfettande medier											3		
Specialutföranden	ATEX												A	
	olje- och fettfri												G	
	silikonfri												S	

Tätningsläppmaterial

Material	Medietemperatur*	Applikationsexempel
EPDM	-10 (-35)*...+130°C	Varmvatten, Kallvatten, neutrala gaser och vätskor
EPDM-vit	-10 (-30)*...+130°C	Granulat
EPDM HT	-10 (-40)*...+150°C	Ånga, Varmvatten, Kallvatten, neutrala gaser och vätskor
FKM	-10 (-20)*...+200°C	Bensin, Diesel, Oljor
NBR	-10 (-25)*...+100°C	Kallvatten, Luft, neutrala gaser och vätskor
NBR karboxylhaltig	-10 (-25)*...+100°C	abrasiva medier som sand, cement

Neopren, Silikon, Hypalon och Naturgummi finns på begäran levererbara
*lägre medietemperaturer på begäran

Mått

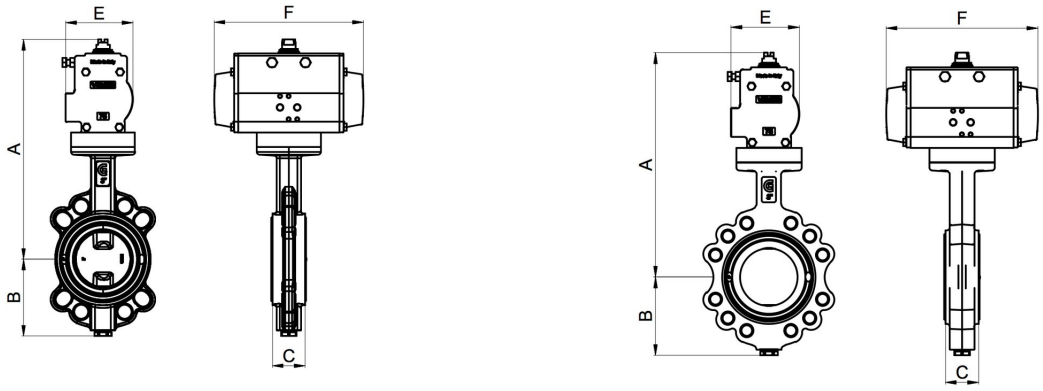

Spjällventiler med dubbelverkande manöverdon, Styrtryck 5,5...8bar, Manschett EPDM

Nominell diameter DN[mm]	max. Drifttryck Vatten [bar]	max. Drifttryck andra medier [bar]**	A	B	C	E	F	Drivtyp	Kv-värde [m^3/h]	Typ Mellanfläns	Vikt [ca. kg]	Typ Flänsanslutning	Vikt [ca. kg]
40	16	10	263	75	33	81	164	PAD063	116	BUW6-040-D.E-D..	4	BULG-040-D.E-D..	5
50	16	10	271	81	43	81	164	PAD063	116	BUW6-050-D.E-D..	4,6	BULG-050-D.E-D..	5,5
65	16	10	277	98	46	81	164	PAD063	257	BUW6-065-D.E-D..	5,5	BULG-065-D.E-D..	7,1
80	16	10	309	110	46	95	210	PAD075	508	BUW6-080-D.E-D..	6,9	BULG-080-D.E-D..	9
100	16	10	338	128	52	106	241	PAD085	925	BUW6-100-D.E-D..	10	BULG-100-D.E-D..	12,1
125	16	10	351	140	56	106	241	PAD085	1492	BUW6-125-D.E-D..	11,2	BULG-125-D.E-D..	13,7
150	16	10	380	155	56	123	275	PAD100	2168	BUW6-150-D.E-D..	14,7	BULG-150-D.E-D..	17,1
200	16 (10)*	10	465	190	60	148	372	PAD125	3838	BUW6-200-D.E-D..	24,9	BULC-200-D.E-D..	37,9
250	16 (10)*	10	517	220	68	164	435	PAD140	5010	BUW6-250-D.E-D..	38,7	BULC-250-D.E-D..	50,7
300	16 (10)*	10	571	247	78	186	500	PAD160	9233	BUW6-300-D.E-D..	53,9	BULC-300-D.E-D..	70,9

*Tryck inom parentes gäller för flänsutförande
**smörjande eller icke-avfettande gasformiga och flytande medier som inte angriper de använda materialen

Spjällventiler med enkelverkande manöverdon, Styrtryck 5,5...8bar, Manschett EPDM

Nominell diameter DN[mm]	max. Drifttryck Vatten [bar]	max. Drifttryck andra medier [bar]**	A	B	C	E	F	Drivtyp	Kv-värde [m^3/h]	Typ Mellanfläns	Vikt [ca. kg]	Typ Flänsanslutning	Vikt [ca. kg]
40	16	10	295	75	33	106	241	PAS0855	116	BUW6-040-D.E-S..	7,1	BULG-040-D.E-S..	7,9
50	16	10	303	81	43	106	241	PAS0855	116	BUW6-050-D.E-S..	7,7	BULG-050-D.E-S..	8,6
65	16	10	309	98	46	106	241	PAS0855	257	BUW6-065-D.E-S..	8,6	BULG-065-D.E-S..	10,2
80	16	10	371	110	46	137	333	PAS1155	508	BUW6-080-D.E-S..	15,6	BULG-080-D.E-S..	17,7
100	16	10	386	128	52	137	333	PAS1155	925	BUW6-100-D.E-S..	17,6	BULG-100-D.E-S..	19,7
125	16	10	411	140	56	148	372	PAS1255	1492	BUW6-125-D.E-S..	21,4	BULG-125-D.E-S..	23,9
150	16	10	473	155	56	186	500	PAS1605	2168	BUW6-150-D.E-S..	38,7	BULG-150-D.E-S..	41,1
200	16 (10)*	10	568	190	60	217	579	PAS2005	3838	BUW6-200-D.E-S..	69,1	BULC-200-D.E-S..	82,1
250	16 (10)*	10	598	220	68	217	579	PAS2005	5010	BUW6-250-D.E-S..	77,1	BULC-250-D.E-S..	89,1
300	16 (10)*	10	675	247	78	249	690	PAS2305	9233	BUW6-300-D.E-S..	103,1	BULC-300-D.E-S..	120,1

*Tryck inom parentes gäller för flänsutförande
**smörjande eller icke-avfettande gasformiga och flytande medier som inte angriper de använda materialen

Illustrationer ej bindande
Rätt till konstruktions-, mått- och materialändringar förbehålles