Partnership. With Guarantee.

Válvulas de bola de acero inoxidable con actuador rotativo neumático, Extremos para soldar Serie BAC4-...-SSTV



Tipo de construcción	Válvula de bola: Válvula de paso con flotante bola, paso total, Orificio de compensación Accionamiento: Accionamiento de pistón con 2 pistones opuestos, estanqueidad elástica, accionamiento en todos los detalles conforme a ISO 5211 o según las recomendaciones NAMUR, Posiciones finales ajustables en ambos lados +/-5°
Función	disponible en de doble efecto o de simple efecto Versión
Conexión	Extremos para soldar DN10...DN100 según DIN 3239
Materiales Versión estándar	Válvula de bola: Cuerpo y bola acero inoxidable 1.4401, Sello esférico PTFE reforzado con fibra de vidrio, Junta del husillo PTFE/FKM Accionamiento: Aluminio anodizado duro, Piñón de acero niquelado, Guía del pistón POM, Juntas de estanqueidad NBR
Campo de aplicación	medios gaseosos y líquidos, que no ataquen los materiales utilizados
Temperatura del medio	-20...+160°C
Temperatura ambiente	-20...+85°C
Presión de funcionamiento	0bar hasta Presión de funcionamiento según tabla y diagrama presión-temperatura, apto para vacío grueso
Medio de control	aire comprimido filtrado y lubricado o no lubricado
Presión de pilotaje	5,5...8bar, Adaptación a presiones de mando más bajas posible bajo pedido
Tipo de fijación	Montaje en sistema de tuberías rígidas
Posición de montaje	cualquiera
Versión especial	Válvula de bola: ATEX EX II 2G Ex h IIC T6...T1 Gb / II 2D Ex h IIIC T85°C...T450°C Db, Accionamiento: ATEX II 2G Ex h IIC T6...T3 Gb / II 2D Ex h IIIC T85°C...T200°C Db Piñón en acero inoxidable, Temperaturas ambiente de -40...+85°C o bien -20...+150°C bajo pedido
Accesorios	montada válvula de mando manual, neumática o eléctrica realimentación eléctrica de posición final, Regulador de posición en I/P o P/P Versión Regulación de la velocidad de conmutación
Nota de pedido	Indique por favor al realizar el pedido adicionalmente la presión de pilotaje, el medio de servicio, la presión de servicio y la temperatura de servicio.
Nota de aplicación	Los valores de presión y temperatura son valores máximos para condiciones normales, para medios lubricantes o no desengrasantes. En particular, los medios desengrasantes reducen los valores indicados y aumentan el par necesario. Para estos casos especiales recomendamos una consulta previa. Al seleccionar la válvula, debe tomarse como base la presión de mando más baja presente en la instalación.

+43 512 52076
austria@stasto.eu
© STASTO Automation KG

Dimensiones

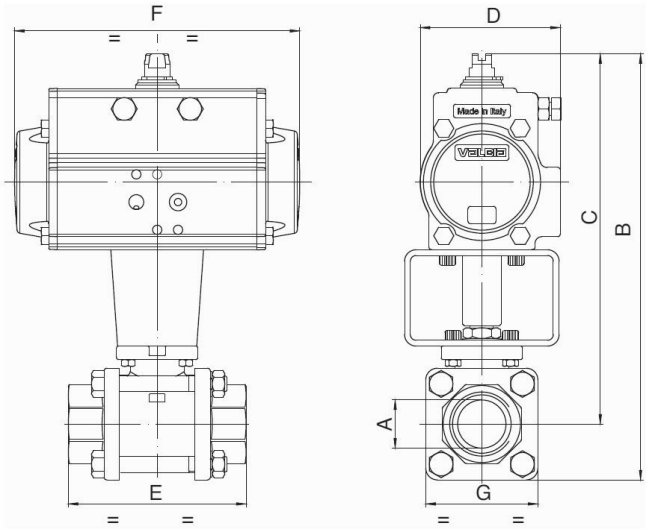

Válvulas de bola con actuador rotativo de doble efecto

Diámetro nominal DN [mm]	máx. presión de funcionamiento [bar]	B	C	D	E	F	G	Tipo de accionamiento	Valor KV [m³/h]	Peso [aprox. kg]	Tipo
10	64	128	111	45	57	110	33	PAD032	8,5	0,9	BAC4-003-SSTV-D0
10	64	164,5	147,5	71	57	141	33	PAD052	8,5	1,7	BAC4-003-SSTV-D0B*
15	64	135	116	45	65	110	38	PAD032	19,2	1,1	BAC4-004-SSTV-D0
15	64	171,5	152,5	71	65	141	38	PAD052	19,2	1,7	BAC4-004-SSTV-D0B*
20	40	212	188	71	76	141	47	PAD052	35	2,1	BAC4-005-SSTV-D0
25	40	222	193	71	92	141	58	PAD052	64,5	2,7	BAC4-006-SSTV-D0
32	25	230	197	71	106	141	67	PAD052	104	3,2	BAC4-007-SSTV-D0
40	25	267	229	81	116	164	76	PAD063	174	4,7	BAC4-008-SSTV-D0
50	25	298	253	95	136	210	90	PAD075	301	7,3	BAC4-009-SSTV-D0
65	16	348	281	106	153	241	134	PAD085	546	13,1	BAC4-010-SSTV-D0
80	16	373	292	106	180	241	161	PAD085	873	19,6	BAC4-011-SSTV-D0
100	16	436	341	123	217	275	190	PAD100	1363	29,7	BAC4-012-SSTV-D0

*Con el suplemento B, las válvulas de bola se equipan con el actuador PAD052. Al utilizar cajas de finales de carrera y válvulas de control NAMUR, deben utilizarse los tipos B.

+43 512 52076
austria@stasto.eu
© STASTO Automation KG

Válvulas de bola con actuador rotativo de simple efecto

Diámetro nominal DN[mm]	máx. presión de funcionamiento [bar]	B	C	D	E	F	G	Tipo de accionamiento	Valor KV [m^3/h]	Peso [aprox. kg]	Tipo
10	64	164	148	71	57	141	33	PAS0525	8,5	1,7	BAC4-003-SSTV-S0
15	64	171	152	71	65	141	38	PAS0525	19,2	1,9	BAC4-004-SSTV-S0
20	40	224	200	81	76	164	47	PAS0635	35	3,1	BAC4-005-SSTV-S0
25	40	234	205	81	92	164	58	PAS0635	64,5	3,6	BAC4-006-SSTV-S0
32	25	242	209	81	107	164	67	PAS0635	104	4,3	BAC4-007-SSTV-S0
40	25	299	261	106	116	241	76	PAS0855	174	7,9	BAC4-008-SSTV-S0
50	25	326	281	123	136	275	90	PAS1005	301	12,0	BAC4-009-SSTV-S0
65	16	415	348	137	153	333	134	PAS1155	546	23,7	BAC4-010-SSTV-S0
80	16	452	371	148	180	372	161	PAS1255	873	28,3	BAC4-011-SSTV-S0
100	16	482	387	148	217	372	190	PAS1255	1363	37,2	BAC4-012-SSTV-S0

Los actuadores de simple efecto se suministran, salvo pedido en contrario, con cierre por fuerza de muelle (NC).

Diagrama presión-temperatura

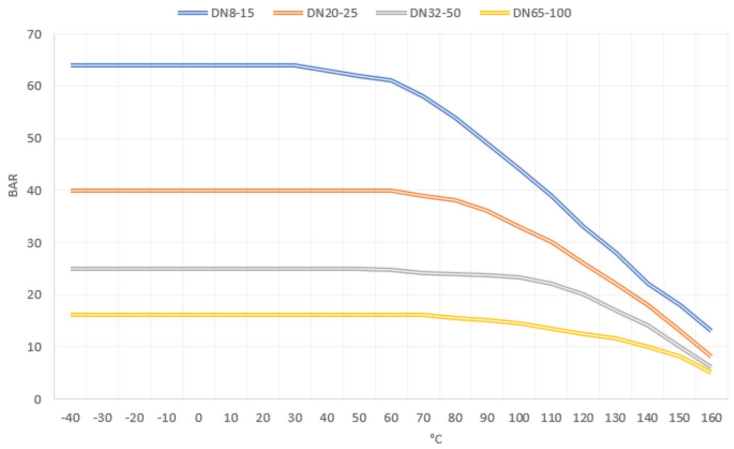

Ilustraciones no vinculantes
Reservados los cambios de diseño, dimensiones y materiales

+43 512 52076
austria@stasto.eu
© STASTO Automation KG