Partnership. With Guarantee.

Σφαιρικές βαλβίδες από ανοξείδωτο χάλυβα με πνευματικός περιστροφικός ενεργοποιητής, Άκρα συγκόλλησης
Σειρά BAC4-...-SSTV



Τύπος κατασκευής	Σφαιρική βάνα: Διακόπτης διέλευσης με πλωτή σφαίρα, πλήρης διέλευση, Οπή αντιστάθμισης Κίνηση: Εμβολοφόρος κίνηση με 2 αντιθέτως κινούμενα έμβολα, ελαστική στεγανοποίηση, κίνηση σε όλες τις λεπτομέρειες σύμφωνα με ISO 5211 ή σύμφωνα με τις συστάσεις NAMUR, Ρύθμιση τελικών θέσεων και στις δύο πλευρές +/-5° ρυθμιζόμενη
Λειτουργία	διαθέσιμο σε διπλής ενέργειας ή απλής ενέργειας Έκδοση
Σύνδεση	Άκρα συγκόλλησης DN10...DN100 σύμφωνα με DIN 3239
Υλικά κατασκευής Τυπική εκτέλεση	Σφαιρική βάνα: Περίβλημα και σφαίρα ανοξείδωτος χάλυβας 1.4401, Σφαιρική στεγανοποίηση PTFE ενισχυμένο με υαλοΐνες, Στεγανοποίηση ατράκτου PTFE/FKM Κίνηση: Σκληρά ανοδιωμένο αλουμίνιο, Γρανάζι από χάλυβα, επινικελωμένο, Οδήγηση εμβόλου POM, Στεγανοποιήσεις NBR
Πεδίο εφαρμογής	αέρια και υγρά μέσα, που δεν προσβάλλουν τα χρησιμοποιούμενα υλικά
Θερμοκρασία μέσου	-20...+160°C
Θερμοκρασία περιβάλλοντος	-20...+85°C
Πίεση λειτουργίας	0bar έως Πίεση λειτουργίας σύμφωνα με πίνακα και διάγραμμα πίεσης-θερμοκρασίας, κατάλληλο για χονδρό κενό (rough vacuum)
Μέσο ελέγχου	φιλτραρισμένος και λαδωμένος ή μη λαδωμένος πεπιεσμένος αέρας
Πίεση ελέγχου	5,5...8bar, Προσαρμογή σε χαμηλότερες πιέσεις ελέγχου δυνατή κατόπιν αιτήματος
Τύπος στερέωσης	Εγκατάσταση σε άκαμπτο σύστημα σωληνώσεων
Θέση εγκατάστασης	οποιοδήποτε
Ειδική εκτέλεση	Σφαιρική βάνα: ATEX EX II 2G Ex h IIC T6...T1 Gb / II 2D Ex h IIIC T85°C...T450°C Db, Κίνηση: ATEX II 2G Ex h IIC T6...T3 Gb / II 2D Ex h IIIC T85°C...T200°C Db Γρανάζι από ανοξείδωτο χάλυβα, Θερμοκρασίες περιβάλλοντος από -40...+85°C ή αντίστοιχα -20...+150°C κατόπιν αιτήματος
Εξαρτήματα	ενσωματωμένη χειροκίνητη, πνευματική ή ηλεκτρική βαλβίδα ελέγχου ηλεκτρική ανατροφοδότηση τελικών θέσεων, Ρυθμιστής θέσης σε I/P ή P/P Έκδοση Ρύθμιση της ταχύτητας μεταγωγής
Σημείωση παραγγελίας	Παρακαλούμε να αναφέρετε επιπλέον κατά την παραγγελία την πιλοτική πίεση, το μέσο λειτουργίας, την πίεση λειτουργίας και τη θερμοκρασία λειτουργίας.
Σημείωση εφαρμογής	Οι ενδείξεις πίεσης και θερμοκρασίας είναι μέγιστες τιμές για κανονικές συνθήκες, για λιπαντικά ή μη απολιπαντικά μέσα. Ειδικότερα, τα απολιπαντικά μέσα μειώνουν τις αναφερόμενες τιμές και αυξάνουν την απαιτούμενη ροπή στρέψης. Για αυτές τις ειδικές περιπτώσεις συνιστούμε προηγούμενη διευκρίνιση. Κατά την επιλογή της βαλβίδας πρέπει να λαμβάνεται ως βάση η αντίστοιχη χαμηλότερη πίεση ελέγχου που εμφανίζεται στην εγκατάσταση.

+43 512 52076
austria@stasto.eu
© STASTO Automation KG

Διαστάσεις

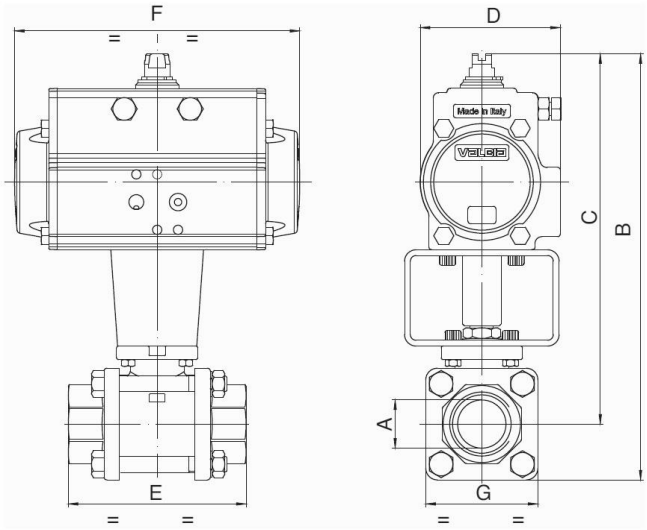

Σφαιρικές βαλβίδες με πνευματικό περιστροφικό ενεργοποιητή διπλής ενέργειας

Ονομαστική διάμετρος DN [mm]	μέγ. πίεση λειτουργίας [bar]	B	C	D	E	F	G	Τύπος ενεργοποιητή	Τιμή KV [m^3/h]	Βάρος [περ. kg]	Τύπος
10	64	128	111	45	57	110	33	PAD032	8,5	0,9	BAC4-003-SSTV-D0
10	64	164,5	147,5	71	57	141	33	PAD052	8,5	1,7	BAC4-003-SSTV-D0B*
15	64	135	116	45	65	110	38	PAD032	19,2	1,1	BAC4-004-SSTV-D0
15	64	171,5	152,5	71	65	141	38	PAD052	19,2	1,7	BAC4-004-SSTV-D0B*
20	40	212	188	71	76	141	47	PAD052	35	2,1	BAC4-005-SSTV-D0
25	40	222	193	71	92	141	58	PAD052	64,5	2,7	BAC4-006-SSTV-D0
32	25	230	197	71	106	141	67	PAD052	104	3,2	BAC4-007-SSTV-D0
40	25	267	229	81	116	164	76	PAD063	174	4,7	BAC4-008-SSTV-D0
50	25	298	253	95	136	210	90	PAD075	301	7,3	BAC4-009-SSTV-D0
65	16	348	281	106	153	241	134	PAD085	546	13,1	BAC4-010-SSTV-D0
80	16	373	292	106	180	241	161	PAD085	873	19,6	BAC4-011-SSTV-D0
100	16	436	341	123	217	275	190	PAD100	1363	29,7	BAC4-012-SSTV-D0

*Με το πρόσθετο B οι σφαιρικές βαλβίδες εξοπλίζονται με τον ενεργοποιητή PAD052. Κατά τη χρήση κουτιών τελικών διακοπτών και βαλβίδων ελέγχου NAMUR πρέπει να χρησιμοποιούνται τύποι B-Typen.

Σφαιρικές βαλβίδες με απλής ενέργειας περιστροφικό ενεργοποιητή

Ονομαστική διάμετρος DN[mm]	μέγ. πίεση λειτουργίας [bar]	B	C	D	E	F	G	Τύπος ενεργοποιητή	Τιμή KV [m^3/h]	Βάρος [περ. kg]	Τύπος
10	64	164	148	71	57	141	33	PAS0525	8,5	1,7	BAC4-003-SSTV-S0
15	64	171	152	71	65	141	38	PAS0525	19,2	1,9	BAC4-004-SSTV-S0
20	40	224	200	81	76	164	47	PAS0635	35	3,1	BAC4-005-SSTV-S0
25	40	234	205	81	92	164	58	PAS0635	64,5	3,6	BAC4-006-SSTV-S0
32	25	242	209	81	107	164	67	PAS0635	104	4,3	BAC4-007-SSTV-S0
40	25	299	261	106	116	241	76	PAS0855	174	7,9	BAC4-008-SSTV-S0
50	25	326	281	123	136	275	90	PAS1005	301	12,0	BAC4-009-SSTV-S0
65	16	415	348	137	153	333	134	PAS1155	546	23,7	BAC4-010-SSTV-S0
80	16	452	371	148	180	372	161	PAS1255	873	28,3	BAC4-011-SSTV-S0
100	16	482	387	148	217	372	190	PAS1255	1363	37,2	BAC4-012-SSTV-S0

Οι μονοενεργοί ενεργοποιητές παραδίδονται, εφόσον δεν παραγγελθεί διαφορετικά, με κλείσιμο μέσω δύναμης ελατηρίου (NC).

© STASTO Automation KG

Διάγραμμα πίεσης-θερμοκρασίας

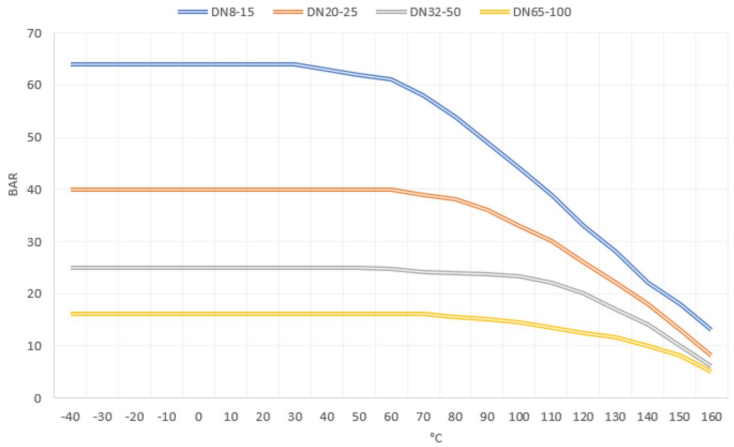

Εικόνες χωρίς δέσμευση
Διατηρούνται το δικαίωμα αλλαγών στον σχεδιασμό, στις διαστάσεις και στα υλικά.

+43 512 52076
austria@stasto.eu
© STASTO Automation KG