Partnership. With Guarantee.

Kulventiler av mässing
Serie BAW1-...-BLTT-MZL

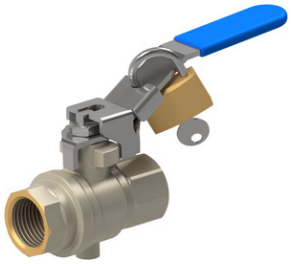

Konstruktionstyp	Kulventil med flytande kula och Avluftningsanslutning, med fullt genomlopp, Handspak låsbart i stängt läge
Anslutning	G1/4"...G2" enligt ISO228/1
Material	Hus mässing CW617N förnicklad, Kula mässing CW614N hårdförkromad, Kulpackning PTFE, Spindeltätning PTFE, Handspak stål förzinkad med PVC-överdrag
Monteringssätt	Installation i styvt rörsystem
Monteringsläge	valfri
Användningsområde	Gaser och vätskor i grupp 2 enligt PED 2014/68/EU, som inte angriper de använda materialen.
Medietemperatur	-10...+100°C
Drifttryck	0...14bar
Manövrering	genom 90° vridning av handspaken
Leveransomfattning	Kulventil med handspak, utan hänglås VS37

+43 512 52076
austria@stasto.eu
© STASTO Automation KG

Mått

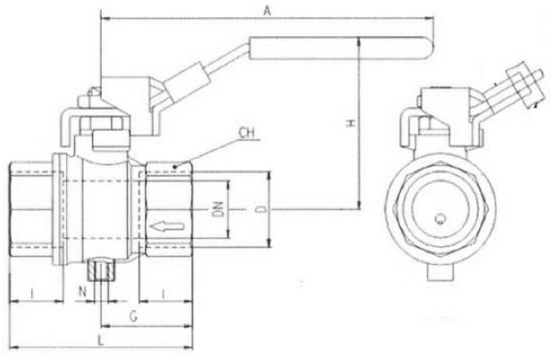

Anslutning D	Nominell diameter DN[mm]	PN [bar]	A	CH	G	H	I	L	N	Kv-värde [m 3 /h]	Vikt [ca. kg]	Typ
G1/4"	8	14	96	20	22,5	48,5	12	45	M5	5,7	0,17	BAW1-002-BLTT-MZL
G3/8"	10	14	96	20	22,5	48,5	12	45	M5	9	0,16	BAW1-003-BLTT-MZL
G1/2"	15	14	96	25	29,5	51	15,5	59	M5	41	0,24	BAW1-004-BLTT-MZL
G3/4"	20	14	117	31	32	60	17	64	M5	60	0,38	BAW1-005-BLTT-MZL
G1"	25	14	117	40	40,5	64	21	81	M5	80	0,60	BAW1-006-BLTT-MZL
G11/4"	32	14	156,5	49	46,5	80	23	93	G1/4"	115	1,06	BAW1-007-BLTT-MZL
G11/2"	40	14	156,5	54	51	86	23	102	G1/4"	260	1,44	BAW1-008-BLTT-MZL
G2"	50	14	156,5	68	60,5	93	26,5	121	G1/4"	380	2,40	BAW1-009-BLTT- MZL

Driftschema

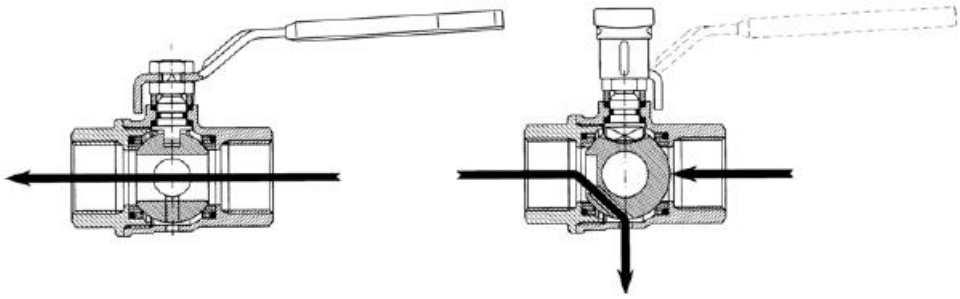

Bilderna är inte bindande
Rätt till konstruktions-, mått- och materialändringar förbehålles

+43 512 52076
austria@stasto.eu
© STASTO Automation KG