Partnership. With Guarantee.

Robinete cu bilă din alamă
Serie BAW1-...-BLTT-MZL

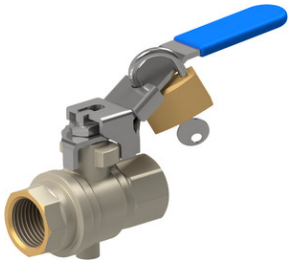

Tip constructiv	Robinet cu trecere liberă cu bilă flotantă și Racord de aerisire, cu trecere totală liberă, Manetă manuală blocabilă în poziție închisă
Racordare	G1/4"...G2" conform ISO228/1
Materiale	Carcasă din alamă CW617N nichelată, Bilă din alamă CW614N cromată dur, Etanșare cu bilă PTFE, Garnitură de etanșare a tijei PTFE, Manetă manuală din oțel zincat cu manta din PVC
Tip de fixare	Montaj în sistem de conducte rigid
Poziție de montaj	arbitrară
Domeniu de utilizare	Gaze și lichide din grupa 2 conform PED 2014/68/EU, care nu atacă materialele utilizate.
Temperatura mediului	-10...+100°C
Presiune de lucru	0...14bar
Acționare	prin rotirea cu 90° a manetei manuale
Conținutul livrării	Robinet cu bilă cu manetă manuală, fără lacăt VS37

romania@promcom.eu
© MS PROMCOM S.R.L.

Dimensiuni

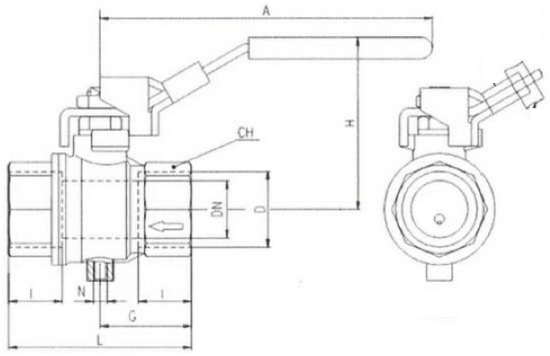

Racordare D	Diametru nominal DN[mm]	PN [bar]	A	CH	G	H	I	L	N	Valoare Kv [m ^{3} /h]	Greutate [aprox. kg]	Tip
G1/4"	8	14	96	20	22,5	48,5	12	45	M5	5,7	0,17	BAW1-002-BLTT-MZL
G3/8"	10	14	96	20	22,5	48,5	12	45	M5	9	0,16	BAW1-003-BLTT-MZL
G1/2"	15	14	96	25	29,5	51	15,5	59	M5	41	0,24	BAW1-004-BLTT-MZL
G3/4"	20	14	117	31	32	60	17	64	M5	60	0,38	BAW1-005-BLTT-MZL
G1"	25	14	117	40	40,5	64	21	81	M5	80	0,60	BAW1-006-BLTT-MZL
G11/4"	32	14	156,5	49	46,5	80	23	93	G1/4"	115	1,06	BAW1-007-BLTT-MZL
G11/2"	40	14	156,5	54	51	86	23	102	G1/4"	260	1,44	BAW1-008-BLTT-MZL
G2"	50	14	156,5	68	60,5	93	26,5	121	G1/4"	380	2,40	BAW1-009-BLTT- MZL

Schema de funcționare

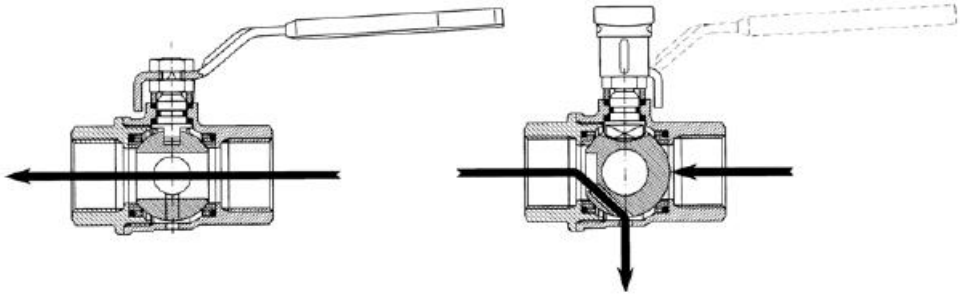

Imaginile sunt orientative
Ne rezervăm dreptul de a efectua modificări de construcție, dimensionale și de material.

© MS PROMCOM S.R.L.