Partnership. With Guarantee.

Kuleventiler i messing
Serie BAW1-...-BLTT-MZL

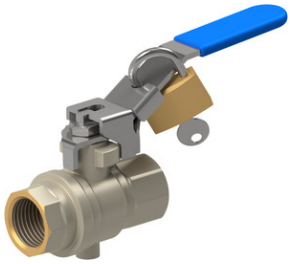

Konstruksjonstype	Gjennomgangskran med flytende kule og Lufteport, med fullt gjennomløp, Håndspak låsbar i lukket stilling
Tilkobling	G1/4"...G2" i henhold til ISO228/1
Materialer	Hus messing CW617N forniklet, Kule messing CW614N hardforkrommet, Kulepakning PTFE, Spindeltetning PTFE, Håndspak stål galvanisert med PVC-kappe
Monteringstype	Montering i stivt rørsystem
Monteringsposisjon	valgfri
Bruksområde	Gasser og væsker i gruppe 2 i henhold til PED 2014/68/EU, som ikke angriper de brukte materialene.
Mediatemperatur	-10...+100°C
Driftstrykk	0...14bar
Aktivering	ved 90° dreining av håndspaken
Leveringsomfang	Kuleventil med håndspak, uten hengelås VS37

+43 512 52076
austria@stasto.eu
© STASTO Automation KG

Dimensjoner

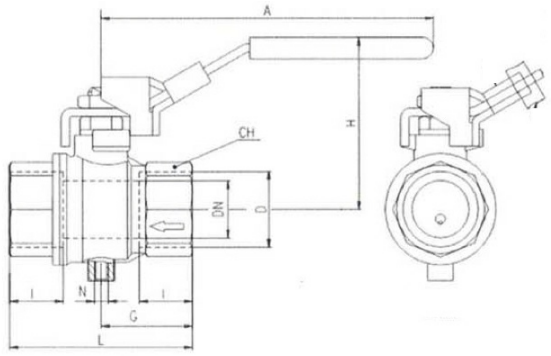

Tilkobling D	Nominell diameter DN[mm]	PN [bar]	A	CH	G	H	I	L	N	Kv-verdi [m 3 /h]	Vekt [ca. kg]	Type
G1/4"	8	14	96	20	22,5	48,5	12	45	M5	5,7	0,17	BAW1-002-BLTT-MZL
G3/8"	10	14	96	20	22,5	48,5	12	45	M5	9	0,16	BAW1-003-BLTT-MZL
G1/2"	15	14	96	25	29,5	51	15,5	59	M5	41	0,24	BAW1-004-BLTT-MZL
G3/4"	20	14	117	31	32	60	17	64	M5	60	0,38	BAW1-005-BLTT-MZL
G1"	25	14	117	40	40,5	64	21	81	M5	80	0,60	BAW1-006-BLTT-MZL
G11/4"	32	14	156,5	49	46,5	80	23	93	G1/4"	115	1,06	BAW1-007-BLTT-MZL
G11/2"	40	14	156,5	54	51	86	23	102	G1/4"	260	1,44	BAW1-008-BLTT-MZL
G2"	50	14	156,5	68	60,5	93	26,5	121	G1/4"	380	2,40	BAW1-009-BLTT- MZL

Driftsskjema

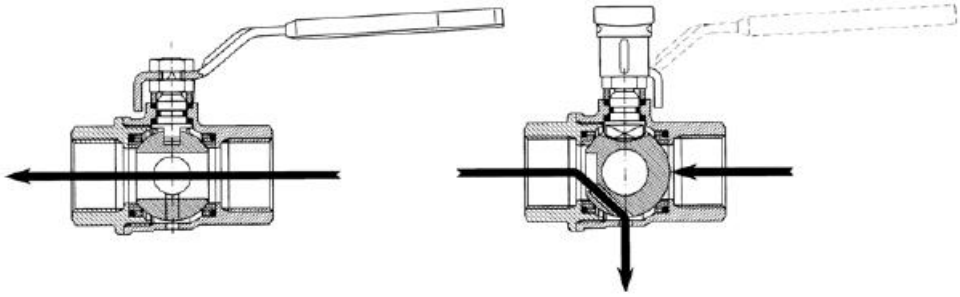

Illustrasjoner er ikke bindende
Med forbehold om konstruksjons-, mål- og materialendringer

+43 512 52076
austria@stasto.eu
© STASTO Automation KG