Partnership. With Guarantee.

Valvole a sfera in ottone
Serie BAW1-...-BLTT-MZL

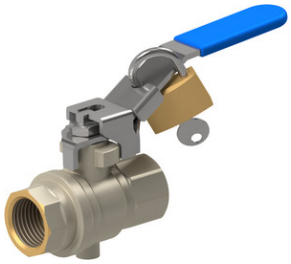

Tipo di costruzione	Rubinetto a passaggio totale con sfera flottante e Attacco di sfiato aria, con passaggio totale, Leva manuale bloccabile in posizione chiusa
Connessione	G1/4"...G2" secondo ISO228/1
Materiali	Corpo in ottone CW617N nichelato, Sfera in ottone CW614N cromata dura, Tenuta a sfera PTFE, Tenuta stelo PTFE, Leva manuale in acciaio zincato con rivestimento in PVC-U
Tipo di fissaggio	Installazione in sistema di tubazioni rigido
Posizione di montaggio	a piacere
Campo di impiego	Gas e liquidi del gruppo 2 secondo PED 2014/68/EU, che non aggrediscono i materiali utilizzati.
Temperatura del fluido	-10...+100°C
Pressione di esercizio	0...14bar
Azionamento	tramite rotazione di 90° della leva manuale
Fornitura inclusa	Valvola a sfera con leva manuale, senza lucchetto VS37

+43 512 52076
austria@stasto.eu
© STASTO Automation KG

Dimensioni

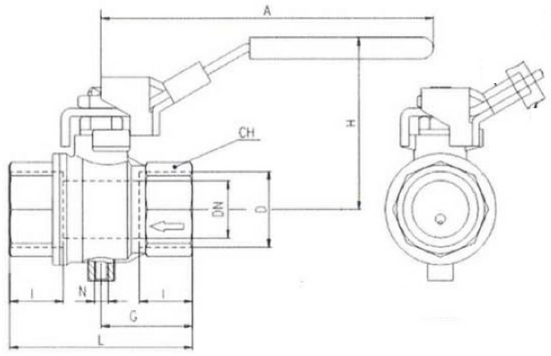

Connessione D	Diametro nominale DN[mm]	PN [bar]	A	CH	G	H	l	L	N	Valore Kv [m ^{3} /h]	Peso [circa kg]	Tipo
G1/4"	8	14	96	20	22,5	48,5	12	45	M5	5,7	0,17	BAW1-002-BLTT-MZL
G3/8"	10	14	96	20	22,5	48,5	12	45	M5	9	0,16	BAW1-003-BLTT-MZL
G1/2"	15	14	96	25	29,5	51	15,5	59	M5	41	0,24	BAW1-004-BLTT-MZL
G3/4"	20	14	117	31	32	60	17	64	M5	60	0,38	BAW1-005-BLTT-MZL
G1"	25	14	117	40	40,5	64	21	81	M5	80	0,60	BAW1-006-BLTT-MZL
G11/4"	32	14	156,5	49	46,5	80	23	93	G1/4"	115	1,06	BAW1-007-BLTT-MZL
G11/2"	40	14	156,5	54	51	86	23	102	G1/4"	260	1,44	BAW1-008-BLTT-MZL
G2"	50	14	156,5	68	60,5	93	26,5	121	G1/4"	380	2,40	BAW1-009-BLTT- MZL

Schema di funzionamento

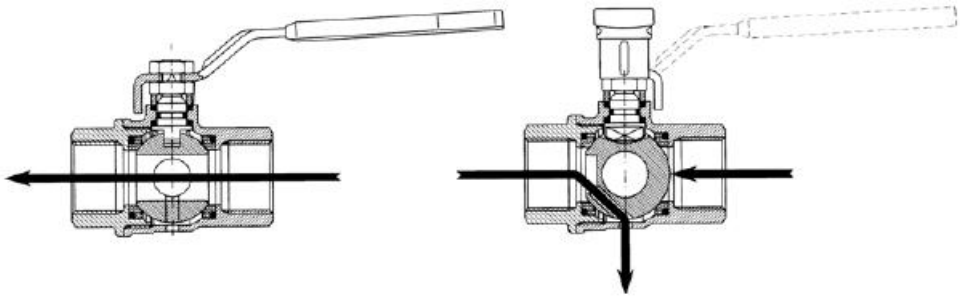

Immagini non vincolanti
Con riserva di modifiche costruttive, dimensionali e dei materiali.

© STASTO Automation KG