Partnership. With Guarantee.

Mesingani kuglasti ventili
Serija BAW1-...-BLTT-MZL

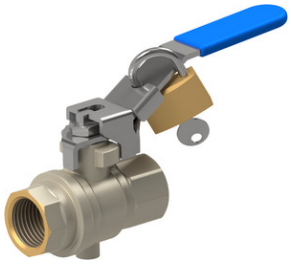

Izvedba	Prolazni ventil s s pomoću plutajuća kugla i Priključak za odzračivanje, s punim prolazom, Ručna poluga zaključiva u zatvorenom položaju
Priključak	G1/4"...G2" prema ISO228/1
Materijali	Kućište mesing CW617N niklano, Kugla od mesinga CW614N tvrdo kromirana, Kuglasto brtvljenje PTFE, Brtva vretena PTFE, Ručna poluga od pocinčanog čelika s PVC-ovlakom
Način pričvršćivanja	Ugradnja u kruti cjevovodni sustav
Položaj ugradnje	proizvoljno
Područje primjene	Plinovi i tekućine skupine 2 sukladno PED 2014/68/EU, koji ne napadaju upotrijebljene materijale.
Temperatura medija	-10...+100°C
Radni tlak	0...14bar
Aktiviranje	okretanjem ručne poluge za 90°
Sadržaj isporuke	Kuglasti ventil s ručnom polugom, bez lokota za lokot VS37

+381 11 2399521
balkan@stasto.eu
© STASTO Automatizacija d.o.o.

Dimenzije

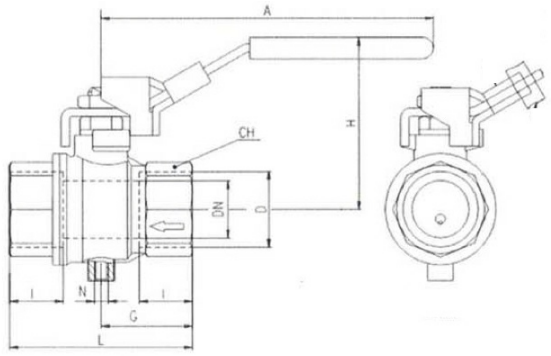

Priključak D	Nazivni promjer DN[mm]	PN [bar]	A	CH	G	H	l	L	N	Kv vrijednost [m 3 /h]	Težina [cca. kg]	Tip
G1/4"	8	14	96	20	22,5	48,5	12	45	M5	5,7	0,17	BAW1-002-BLTT-MZL
G3/8"	10	14	96	20	22,5	48,5	12	45	M5	9	0,16	BAW1-003-BLTT-MZL
G1/2"	15	14	96	25	29,5	51	15,5	59	M5	41	0,24	BAW1-004-BLTT-MZL
G3/4"	20	14	117	31	32	60	17	64	M5	60	0,38	BAW1-005-BLTT-MZL
G1"	25	14	117	40	40,5	64	21	81	M5	80	0,60	BAW1-006-BLTT-MZL
G11/4"	32	14	156,5	49	46,5	80	23	93	G1/4"	115	1,06	BAW1-007-BLTT-MZL
G11/2"	40	14	156,5	54	51	86	23	102	G1/4"	260	1,44	BAW1-008-BLTT-MZL
G2"	50	14	156,5	68	60,5	93	26,5	121	G1/4"	380	2,40	BAW1-009-BLTT- MZL

Shema rada

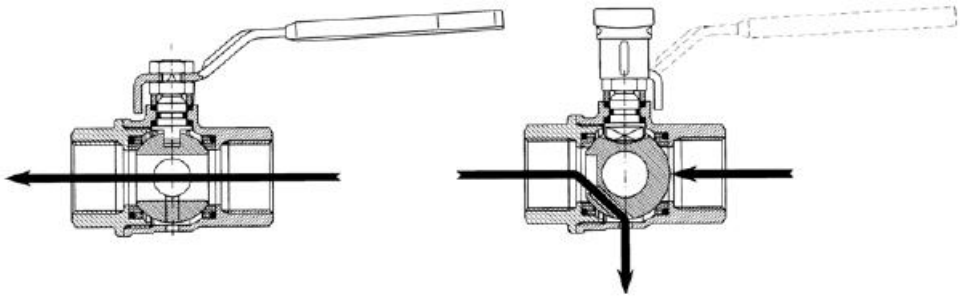

Slike nisu obvezujuće
Zadržavamo pravo na konstrukcijske, dimenzijske i promjene materijala.

+381 11 2399521
balkan@stasto.eu
© STASTO Automatizacija d.o.o.