Partnership. With Guarantee.

Robinets à boisseau sphérique en laiton
Série BAW1-...-BLTT-MZL

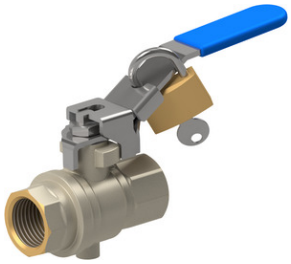

Type de construction	Robinet à passage intégral avec bille flottante et Raccord de purge d’air, avec passage intégral, Levier manuel verrouillable en position fermée
Raccordement	G1/4"...G2" selon ISO228/1
Matériaux	Corps en laiton CW617N nickelé, Bille laiton CW614N chromée dure, Joint à bille PTFE, Joint de tige PTFE, Levier manuel en acier zingué avec gaine en PVC
Type de fixation	Montage dans un système de tuyauterie rigide
Position de montage	au choix
Domaine d’application	Gaz et liquides du groupe 2 conformément à la PED 2014/68/EU, qui n’attaquent pas les matériaux utilisés.
Température du fluide	-10...+100°C
Pression de service	0...14bar
Actionnement	par rotation de 90° du levier manuel
Contenu de la livraison	Vanne à boisseau sphérique avec levier manuel, sans cadenas VS37

+43 512 52076
austria@stasto.eu
© STASTO Automation KG

Dimensions

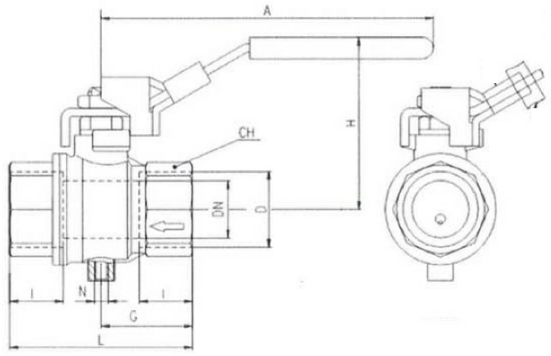

Raccordement D	Diamètre nominal DN[mm]	PN [bar]	A	CH	G	H	I	L	N	Valeur Kv [m ^{3} /h]	Poids [env. kg]	Type
G1/4"	8	14	96	20	22,5	48,5	12	45	M5	5,7	0,17	BAW1-002-BLTT-MZL
G3/8"	10	14	96	20	22,5	48,5	12	45	M5	9	0,16	BAW1-003-BLTT-MZL
G1/2"	15	14	96	25	29,5	51	15,5	59	M5	41	0,24	BAW1-004-BLTT-MZL
G3/4"	20	14	117	31	32	60	17	64	M5	60	0,38	BAW1-005-BLTT-MZL
G1"	25	14	117	40	40,5	64	21	81	M5	80	0,60	BAW1-006-BLTT-MZL
G11/4"	32	14	156,5	49	46,5	80	23	93	G1/4"	115	1,06	BAW1-007-BLTT-MZL
G11/2"	40	14	156,5	54	51	86	23	102	G1/4"	260	1,44	BAW1-008-BLTT-MZL
G2"	50	14	156,5	68	60,5	93	26,5	121	G1/4"	380	2,40	BAW1-009-BLTT- MZL

Schéma de fonctionnement

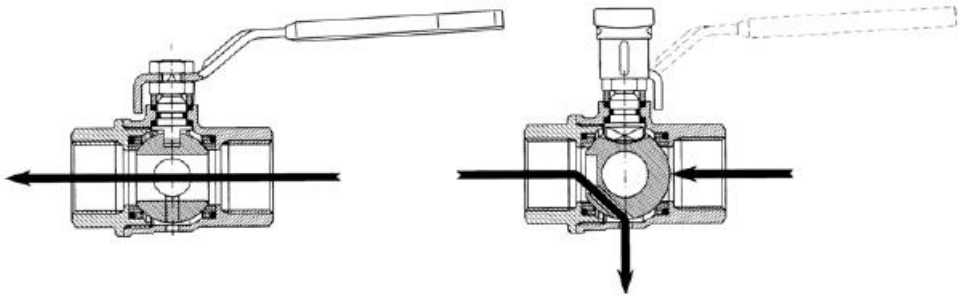

Illustrations non contractuelles
Sous réserve de modifications de conception, de dimensions et de matériaux

+43 512 52076
austria@stasto.eu
© STASTO Automation KG