Partnership. With Guarantee.

Messinkiset palloventtiilit
Sarja BAW1-...-BLTT-MZL

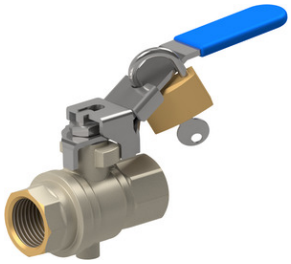

Rakenne	Läpivientihana kanssa kelluva pallo ja Ilmanpoistoliitäntä, täydellä läpivirtauksella, Käsivipu lukittavissa suljetussa asennossa
Liitäntä	G1/4"...G2" ISO228/1:n mukaan
Materiaalit	Runko messinki CW617N nikkelöity, Pallo messinki CW614N kovakromattu, Kuulatiiviste PTFE, Karan tiiviste PTFE, Käsivipu, sinkitty teräs PVC-vaipalla varustettu
Kiinnitystapa	Asennus jäykkään putkistojärjestelmään
Asennusasento	mielivaltainen
Käyttöalue	PED 2014/68/EU:n mukaiset ryhmän 2 kaasut ja nesteet, jotka eivät syövytä käytettyjä materiaaleja.
Aineen lämpötila	-10...+100°C
Käyttöpaine	0...14bar
Käyttötoiminto	käsivivun 90° käännöllä
Toimitussisältö	Palloventtiili käsivivulla, ilman riippulukkoa VS37

+43 512 52076
austria@stasto.eu
© STASTO Automation KG

Mitat

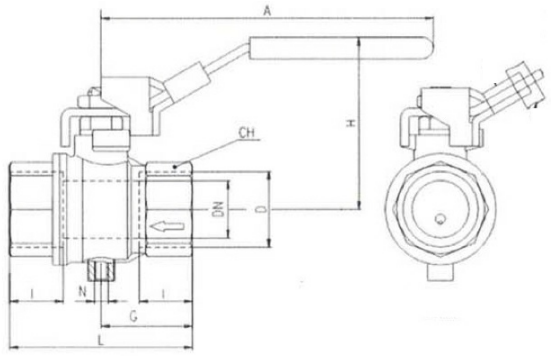

Liitäntä D	Nimellishalkaisija DN[mm]	PN [bar]	A	CH	G	H	l	L	N	Kv-arvo [m ^{3} /h]	Paino [noin kg]	Tyyppi
G1/4"	8	14	96	20	22,5	48,5	12	45	M5	5,7	0,17	BAW1-002-BLTT-MZL
G3/8"	10	14	96	20	22,5	48,5	12	45	M5	9	0,16	BAW1-003-BLTT-MZL
G1/2"	15	14	96	25	29,5	51	15,5	59	M5	41	0,24	BAW1-004-BLTT-MZL
G3/4"	20	14	117	31	32	60	17	64	M5	60	0,38	BAW1-005-BLTT-MZL
G1"	25	14	117	40	40,5	64	21	81	M5	80	0,60	BAW1-006-BLTT-MZL
G11/4"	32	14	156,5	49	46,5	80	23	93	G1/4"	115	1,06	BAW1-007-BLTT-MZL
G11/2"	40	14	156,5	54	51	86	23	102	G1/4"	260	1,44	BAW1-008-BLTT-MZL
G2"	50	14	156,5	68	60,5	93	26,5	121	G1/4"	380	2,40	BAW1-009-BLTT- MZL

Toimintakaavio

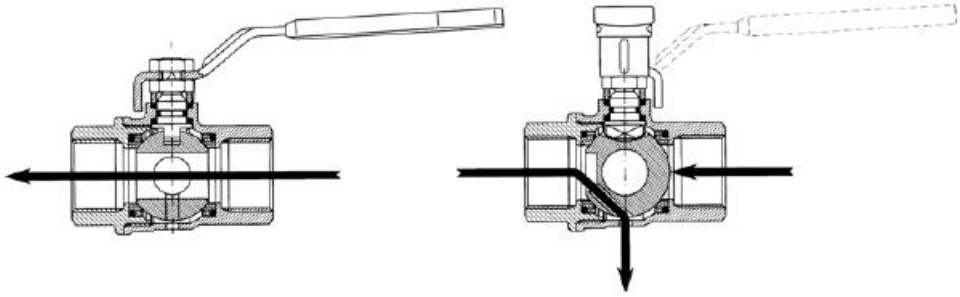

Kuvat eivät ole sitovia
Oikeus rakenne-, mitta- ja materiaalimuutoksiin pidätetään

+43 512 52076
austria@stasto.eu
© STASTO Automation KG