Partnership. With Guarantee.

Válvulas de bola de latón
Serie BAW1-...-BLTT-MZL

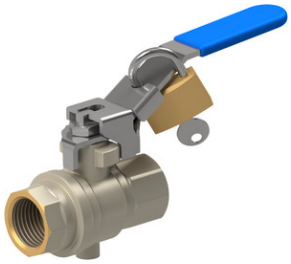

Tipo de construcción	Válvula de paso con bola flotante y Conexión de escape de aire, con paso total, Palanca manual bloqueable en posición cerrada
Conexión	G1/4"...G2" según ISO228/1
Materiales	Cuerpo de latón CW617N niquelado, Bola de latón CW614N cromada dura, Junta esférica PTFE, Junta del husillo PTFE, Palanca manual de acero galvanizado con revestimiento de PVC
Tipo de fijación	Montaje en sistema de tuberías rígido
Posición de montaje	cualquiera
Campo de aplicación	Gases y líquidos del grupo 2 según PED 2014/68/EU, que no ataquen los materiales utilizados.
Temperatura del medio	-10...+100°C
Presión de funcionamiento	0...14bar
Accionamiento	mediante giro de 90° de la palanca manual
Contenido del suministro	Válvula de bola con palanca manual, sin candado VS37

+43 512 52076
austria@stasto.eu
© STASTO Automation KG

Dimensiones

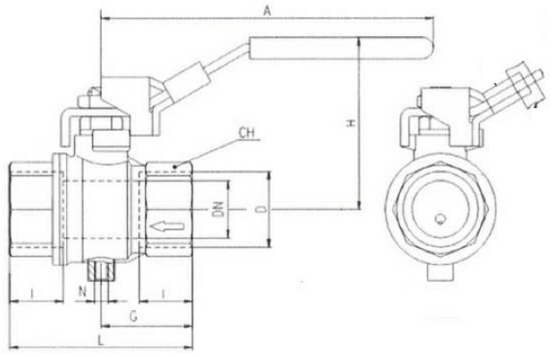

Conexión D	Diámetro nominal DN[mm]	PN [bar]	A	CH	G	H	l	L	N	Valor Kv [m ^{3} /h]	Peso [aprox. kg]	Tipo
G1/4"	8	14	96	20	22,5	48,5	12	45	M5	5,7	0,17	BAW1-002-BLTT-MZL
G3/8"	10	14	96	20	22,5	48,5	12	45	M5	9	0,16	BAW1-003-BLTT-MZL
G1/2"	15	14	96	25	29,5	51	15,5	59	M5	41	0,24	BAW1-004-BLTT-MZL
G3/4"	20	14	117	31	32	60	17	64	M5	60	0,38	BAW1-005-BLTT-MZL
G1"	25	14	117	40	40,5	64	21	81	M5	80	0,60	BAW1-006-BLTT-MZL
G11/4"	32	14	156,5	49	46,5	80	23	93	G1/4"	115	1,06	BAW1-007-BLTT-MZL
G11/2"	40	14	156,5	54	51	86	23	102	G1/4"	260	1,44	BAW1-008-BLTT-MZL
G2"	50	14	156,5	68	60,5	93	26,5	121	G1/4"	380	2,40	BAW1-009-BLTT- MZL

Esquema de funcionamiento

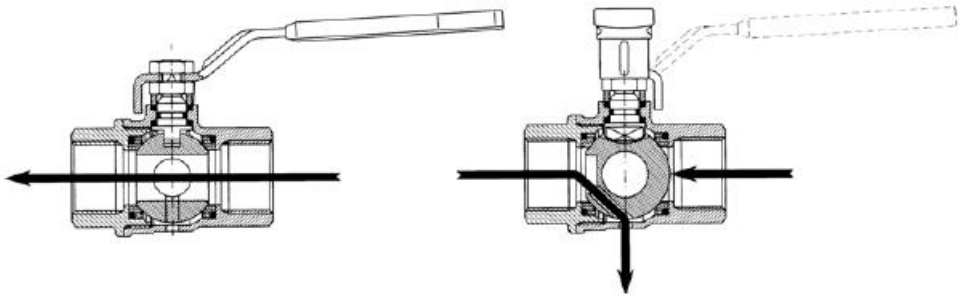

Las ilustraciones no son vinculantes
Reservado el derecho a modificaciones de diseño, dimensiones y materiales

© STASTO Automation KG