Partnership. With Guarantee.

Ορειχάλκινες σφαιρικές βάνες Σειρά BAW1-...-BLTT-MZL

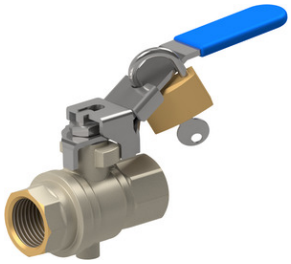

Τύπος κατασκευής	Διακόπτης διέλευσης με πλωτή σφαίρα και Σύνδεση εξαερισμού, με πλήρη διέλευση, Χειρομοχλός κλειδώσιμος σε κλειστή θέση
Σύνδεση	G1/4"...G2" σύμφωνα με ISO228/1
Υλικά κατασκευής	Σώμα από ορείχαλκο CW617N επινικελωμένο, Σφαίρα ορείχαλκος CW614N σκληρά επιχρωμιωμένη, Σφαιρική στεγανοποίηση PTFE, Στεγανοποίηση ατράκτου PTFE, Χειρομοχλός από χάλυβα γαλβανισμένος (επιψευδαργυρωμένος) με επένδυση PVC
Τύπος στερέωσης	Εγκατάσταση σε άκαμπτο σύστημα σωληνώσεων
Θέση εγκατάστασης	οποιοδήποτε
Πεδίο εφαρμογής	Αέρια και υγρά της ομάδας 2 σύμφωνα με PED 2014/68/EU, τα οποία δεν προσβάλλουν τα χρησιμοποιούμενα υλικά.
Θερμοκρασία μέσου	-10...+100°C
Πίεση λειτουργίας	0...14bar
Ενεργοποίηση	με περιστροφή του χειρομοχλού κατά 90°
Περιεχόμενα παράδοσης	Σφαιρική βάνα με χειρομοχλό, χωρίς λουκέτο VS37

+43 512 52076
austria@stasto.eu
© STASTO Automation KG

Διαστάσεις

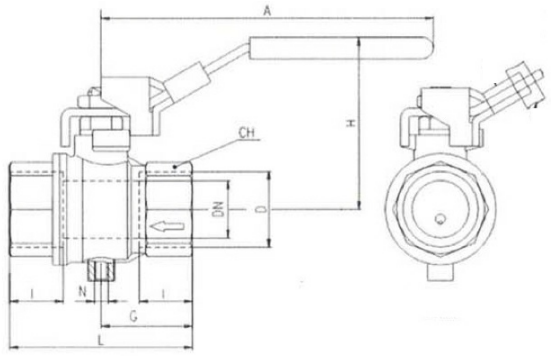

Σύνδεση D	Ονομαστική διάμετρος DN[mm]	PN [bar]	A	CH	G	H	I	L	N	Τιμή Kv [m 3 /h]	Βάρος [περ. kg]	Τύπος
G1/4"	8	14	96	20	22,5	48,5	12	45	M5	5,7	0,17	BAW1-002-BLTT-MZL
G3/8"	10	14	96	20	22,5	48,5	12	45	M5	9	0,16	BAW1-003-BLTT-MZL
G1/2"	15	14	96	25	29,5	51	15,5	59	M5	41	0,24	BAW1-004-BLTT-MZL
G3/4"	20	14	117	31	32	60	17	64	M5	60	0,38	BAW1-005-BLTT-MZL
G1"	25	14	117	40	40,5	64	21	81	M5	80	0,60	BAW1-006-BLTT-MZL
G11/4"	32	14	156,5	49	46,5	80	23	93	G1/4"	115	1,06	BAW1-007-BLTT-MZL
G11/2"	40	14	156,5	54	51	86	23	102	G1/4"	260	1,44	BAW1-008-BLTT-MZL
G2"	50	14	156,5	68	60,5	93	26,5	121	G1/4"	380	2,40	BAW1-009-BLTT- MZL

Διάγραμμα λειτουργίας

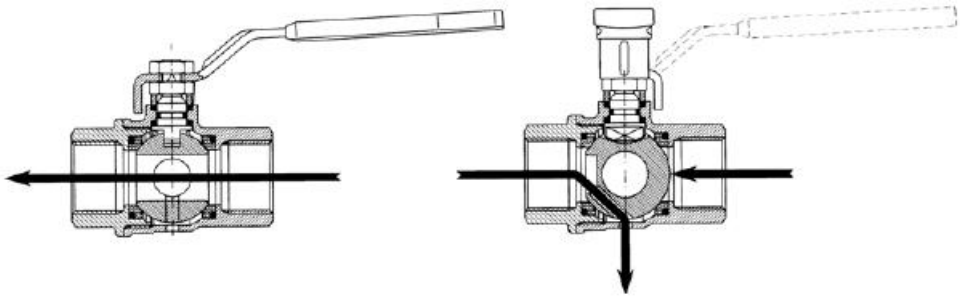

Οι απεικονίσεις δεν είναι δεσμευτικές
Με την επιφύλαξη αλλαγών στον σχεδιασμό, στις διαστάσεις και στα υλικά

© STASTO Automation KG