Partnership. With Guarantee.

Kuglehaner af messing
Serie BAW1-...-BLTT-MZL

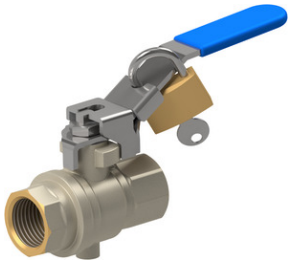

Konstruktionstype	Gennemgangshane med flydende kugle og Udluftningstilslutning, med fuldt gennemløb, Håndgreb kan aflåses i lukket position
Tilslutning	G1/4"...G2" iht. ISO228/1
Materialer	Hus messing CW617N forniklet, Kugle messing CW614N hårdforkromet, Kugletætning PTFE, Spindeltætning PTFE, Håndgreb stål galvaniseret med PVC-kappe
Monteringstype	Montering i stift rørsystem
Monteringsposition	vilkårlig
Anvendelsesområde	Gasser og væsker i gruppe 2 i henhold til PED 2014/68/EU, som ikke angriber de anvendte materialer.
Medietemperatur	-10...+100°C
Driftstryk	0...14bar
Aktivering	ved 90° drejning af håndgrebet
Leveringsomfang	Kugleventil med håndtag, uden hængelås VS37

+43 512 52076
austria@stasto.eu
© STASTO Automation KG

Dimensioner

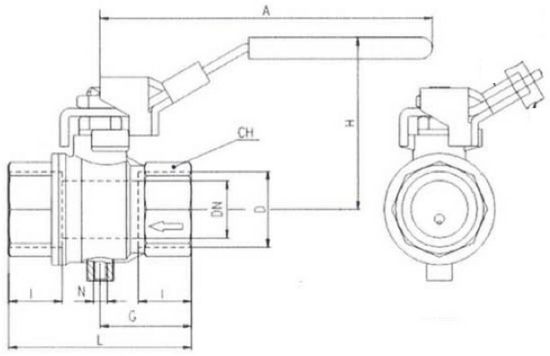

Tilslutning D	Nominel diameter DN[mm]	PN [bar]	A	CH	G	H	I	L	N	Kv-værdi [m 3 /h]	Vægt [ca. kg]	Type
G1/4"	8	14	96	20	22,5	48,5	12	45	M5	5,7	0,17	BAW1-002-BLTT-MZL
G3/8"	10	14	96	20	22,5	48,5	12	45	M5	9	0,16	BAW1-003-BLTT-MZL
G1/2"	15	14	96	25	29,5	51	15,5	59	M5	41	0,24	BAW1-004-BLTT-MZL
G3/4"	20	14	117	31	32	60	17	64	M5	60	0,38	BAW1-005-BLTT-MZL
G1"	25	14	117	40	40,5	64	21	81	M5	80	0,60	BAW1-006-BLTT-MZL
G11/4"	32	14	156,5	49	46,5	80	23	93	G1/4"	115	1,06	BAW1-007-BLTT-MZL
G11/2"	40	14	156,5	54	51	86	23	102	G1/4"	260	1,44	BAW1-008-BLTT-MZL
G2"	50	14	156,5	68	60,5	93	26,5	121	G1/4"	380	2,40	BAW1-009-BLTT- MZL

Driftsskema

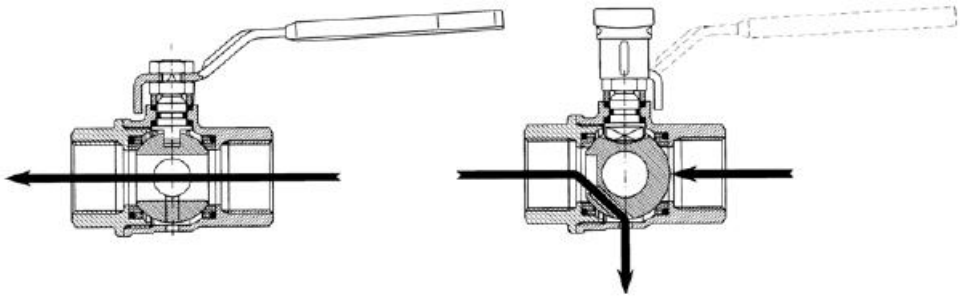

Illustrationer er ikke bindende
Ret til konstruktions-, mål- og materialændringer forbeholdes