Partnership. With Guarantee.

2/2 - Putni elektromagnetski ventil - predupravljan Serija 21PW



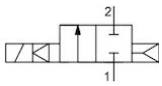

bez napona zatvoreno

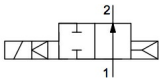

bez napona otvoreno

Izvedba	2/2-putni elektromagnetski ventil s klipnim zatvaranjem, predupravljan, bez napona zatvoreno ili bez napona otvoren
Priključak	G3/8"...G1/2" prema ISO228/1
Materijali	Tijelo Mjed, Unutarnji dijelovi Nehrđajući čelik slično 1.4101, Brtva sjedišta PTFE, Brtva klipa FKM
Način pričvršćivanja	Ugradnja u kruti cjevovodni sustav
Položaj ugradnje	proizvoljno
Područje primjene	NC: plinoviti i tekući mediji, koji ne nagrizaju upotrijebljene materijale NO: samo kao rasteretni ventil za kompresore. Ventil se ugrađuje u bypass vod za tu svrhu.
Viskoznost	maks. 12 mm^2/s (cst)
Vrijeme preklapanja	ovisno o radnom tlaku i mediju
Temperatura medija	ovisno o magnetskoj zavojnici
Temperatura okoline	vidi tablicu "Magnetske zavojnice"

Električni podaci:

Tip zavojnice	Tip BDA, Širina utikača 32mm (Standardna zavojnica) Tip BDV, Širina utikača 32mm (Zavojnica za vlažno okruženje) Tip GDH/GDV, Širina utikača 32mm (Zavojnica za više tlakove, Zavojnica za vlažnu okolinu)
Električni priključak	Utičnica uređaja prema EN175301-803-obliku A (vidi vlastiti podatkovni list)
Vrsta napona	Izmjenični i istosmjerni napon
Standardni napon	230V/50-60Hz, 24V/50-60Hz, 24VDC
Posebni naponi	12...380V/50Hz ili 60Hz, 12...220VDC
Dopušteno odstupanje napona	AC +10%/-15% DC +10%/-5%
Potrošnja energije	vidi tablicu Potrošnja snage magnetskih zavojnica
Radni ciklus	100% Radni ciklus (kontinuirani rad)
Stupanj zaštite	IP65 prema EN 60529 pri pravilno montiranoj uređajnoj utičnici (zaštita od prodora prašine i mlazne vode)
Napomena za primjenu	Prilikom narudžbe navedite napon i vrstu struje. Preporučujemo uvijek ugraditi filtar nečistoća uzvodno kako pri onečišćenju medija ne bi došlo do smetnji u radu.. Ovi ventili mogu se koristiti i za grubi vakuum ako je prisutan minimalni diferencijalni tlak od 0,5 bar..

+381 11 2399521
balkan@stasto.eu
© STASTO Automatizacija d.o.o.

Ključ tipa

		21PW	3	K	0	T	120	-	BDA	-	230V/50-60Hz
		G3/8"	3								
	Priključak	G1/2"	4								
		bez napona zatvoreno		K							
	Funkcija	bez napona otvoreno		F							
	Brtva	PTFE				T					
	Nazivni promjer	12mm					120				
		BDA Standardna zavojnica - Odobrenje CE							BDA		
		BDV Zavojnica za vlažno okruženje - Odobrenje CE-CSA-UL-VDE							BDV		
		GDV Zavojnica za više tlakove - Zavojnica za vlažno okruženje - Odobrenje CE-CSA-UL-VDE							GDV		
	Zavojnica	GDH Zavojnica za više tlakove - Zavojnica za vlažno okruženje - Odobrenje CE							GDH		
		230V/50Hz									230V/50-60Hz
		24V/50-60Hz									24V/50-60Hz
		24VDC									24VDC
		12...110V/50Hz ili 60Hz									
	Napon	12...220VDC									

Mogućnosti primjene pojedinih brtvenih materijala

Materijal	Temperatura medija	Primjeri primjene
PTFE/FKM*	-10...140°C	Zrak, Voda, neutralni plinovi i tekućine

Zavojnice elektromagneta

Tip	Stupanj zaštite	Umetak	Temperatura okoline	Odobrenja
BDA	IP65	Temperatura medija do maks. 120°C	-10...+40°C	CE
BDV	IP65	Temperatura medija do maks. 180°C, visoka vlažnost zraka	-20...+60°C	CE-CSA-UL-VDE
GDV	IP65	Temperatura medija do maks. 180°C, visoka vlažnost zraka	-20...+60°C	CE-CSA-UL-VDE
GDH	IP65	Temperatura medija do maks. 180°C, visoka vlažnost zraka	-20...+40°C	CE

+381 11 2399521
balkan@stasto.eu
© STASTO Automatizacija d.o.o.

Potrošnja snage elektromagnetskih zavojnica

Napon	Snaga zatezanja (Izmjenična struja) VA	Sila držanja (Izmjenična struja) VA	Sila držanja (Istosmjerna struja) radne temperature W	Tip
220-230V/50-60Hz	25	14,5	-	BDA08223DS
24V/50-60Hz	25	14,5	-	BDA08024DS
24VDC	-	-	8	BDA08024CS
380V/50-60Hz	25	14,5	-	BDA08380DS
115V/60Hz	25	14,5	-	BDA08115BS
110V/50-60Hz	25	14,5	-	BDA08110DS
48V/50Hz	25	14,5	-	BDA08048AS
42V/50Hz	25	14,5	-	BDA08042AS
110VDC	-	-	8	BDA08110CS
12VDC	-	-	8	BDA08012CS
230V/50Hz 240V/60Hz	25	16	-	BDV08230AY
24V/50-60Hz	25	17	-	BDV08024DY
24VDC	-	-	11	BDV08024CY
110V/50Hz 120V/60Hz	25	15	-	BDV08110AY
12VDC	-	-	14	GDH14012CS
48VDC	-	-	14	GDH14048CS
220VDC	-	-	14	GDH14220CS
230V/50Hz 240V/60Hz	43	27	-	GDV14230AY
24V/50-60Hz	43	26	-	GDV14024DY
24VDC	-	-	14	GDV14024CY
110V/50Hz 120V/60Hz	43	23	-	GDV14110AY

+381 11 2399521
balkan@stasto.eu
© STASTO Automatizacija d.o.o.

Dimenzije

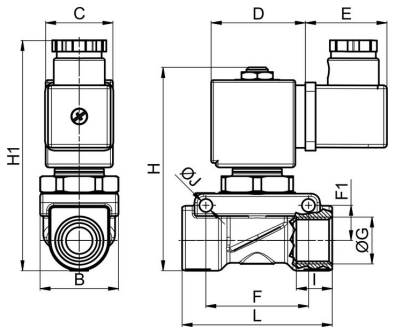

Priključak G	Nazivni promjer DN[mm]	Raspon tlaka [bar]		B	C	D	E	F	F1	H	H1	I	J	L	KV-vrijednost [m^3/h Voda]	Težina [cca. kg]	Zavojnica	Tip
		AC	DC															
G3/8"	12	0,5 - 18	-	35	30	42	36	45,8	16	91	104	12	5,7	67	1,9	0,8	BD.	21PW3K0T120
G3/8"	12	0,5 - 20	0,5 - 15	35	52	55	36	45,8	16	91	104	12	5,7	67	1,9	1,1	GD.	21PW3K0T120
G1/2"	12	0,5 - 18	-	35	30	42	36	45,8	16	91	104	14	5,7	67	2,3	0,8	BD.	21PW4K0T120
G1/2"	12	0,5 - 20	0,5 - 15	35	52	55	36	45,8	16	91	104	14	5,7	67	2,3	1,1	GD.	21PW4K0T120
G3/8"	12	0,5 - 18	0,5 - 18	35	30	42	36	45,8	16	100	104	12	5,7	67	1,9	0,8	BD.	21PW3F0T120
G1/2"	12	0,5 - 18	0,5 - 18	35	30	42	36	45,8	16	100	104	14	5,7	67	2,3	0,8	BD.	21PW4F0T120

Ilustracije neobvezujuće
Zadržavamo pravo na konstrukcijske, dimenzijske i promjene materijala.

+381 11 2399521
balkan@stasto.eu
© STASTO Automatizacija d.o.o.