Partnership. With Guarantee.

Tryckregulator G3/4"...G1"
Serie Gold RE08



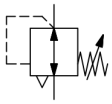

Konstruktionstyp	Membrantryckregulator med sekundäravluftning, Panelmontering
Anslutning	G3/4"...G1" enligt ISO228/1
Material	Hus och fjäderhuv Zinkgjutgods, Tätningar NBR
Funktion	Reglering av sekundärtrycket
Monteringsläge	valfri
Medium	filtrerad tryckluft
Medietemperatur	0...+60°C, (med motsvarande beredd tryckluft -10...+60°C)
Omgivningstemperatur	-10...+80°C
Inloppstryck	max. 25bar
Regleromräden	0,1...3/ 0,2...6/ 0,5...10 och 0,5...16bar
Flödesriktning	är markerad med en pil
Leveransomfattning	inklusive halsmutter

+43 512 52076
austria@stasto.eu
© STASTO Automation KG

Måttskiss

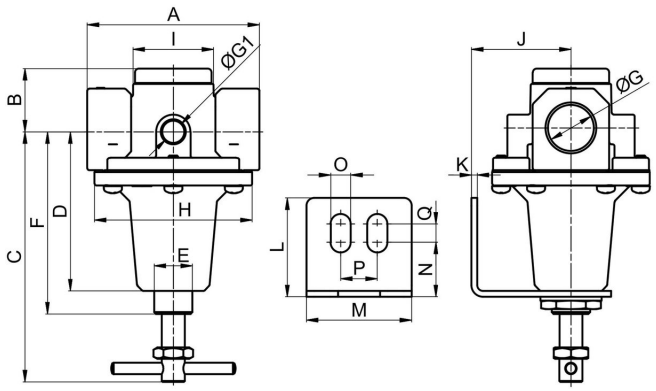

Anslutning G	A	B	C	D	E	F	G1	H	I	J	K	L	M	N	O	P	Q
G3/4"	102	33	130,5	83	M20x1,5	95	1/4"	82,5	42	52	3	51,5	55	28,5	10,5	19	9,5
G1"	90	33	130,5	83	M20x1,5	95	1/4"	82,5	42	52	3	51,5	55	28,5	10,5	19	9,5

Anslutning	Flöde vid 6bar* [Nl/min]	Inloppstryck [bar]	Tryckområde [bar]	Vikt [ca. kg]	Typ
G3/4"	5000	25	0,1...3	1,4	RE08-34-0,1/3
G3/4"	5000	25	0,2...6	1,4	RE08-34-0,2/6
G3/4"	5000	25	0,5...10	1,4	RE08-34-0,5/10
G3/4"	5000	25	0,5...16	1,4	RE08-34-0,5/16
G1"	5000	25	0,1...3	1,2	RE08-10-0,1/3
G1"	5000	25	0,2...6	1,2	RE08-10-0,2/6
G1"	5000	25	0,5...10	1,2	RE08-10-0,5/10
G1"	5000	25	0,5...16	1,2	RE08-10-0,5/16
*Flödesuppgifter vid ingångstryck på 8bar, utgångstryck på 6bar och 1bar Tryckfall					

Flödesdiagramm för regleområde 0,5...10 bar

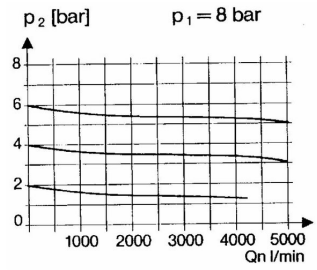

Tillbehör

Beteckning	Typ
Hållvinkel med halsmutter M20x1,5	MMP04-38/10

Illustrationer ej bindande
Rätt till konstruktions-, mått- och materialändringar förbehålles

+43 512 52076
austria@stasto.eu
© STASTO Automation KG