Partnership. With Guarantee.

Regolatore di pressione G3/4"...G1"
Serie Gold RE08



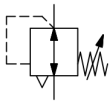

Tipo di costruzione	Regolatore di pressione a membrana con scarico secondario, Montaggio a pannello frontale
Connessione	G3/4"...G1" secondo ISO228/1
Materiali	Corpo e calotta molla Pressofusione di zinco, Guarnizioni NBR
Funzione	Regolazione della pressione secondaria
Posizione di montaggio	a piacere
Fluido	aria compressa filtrata
Temperatura del fluido	0...+60°C, (con aria compressa adeguatamente trattata -10...+60°C)
Temperatura ambiente	-10...+80°C
Pressione di ingresso	max. 25bar
Campi di regolazione	0,1...3/ 0,2...6/ 0,5...10 e 0,5...16bar
Direzione del flusso	è contrassegnato da una freccia
Fornitura inclusa	incluso dado a collare

+43 512 52076
austria@stasto.eu
© STASTO Automation KG

Disegno quotato

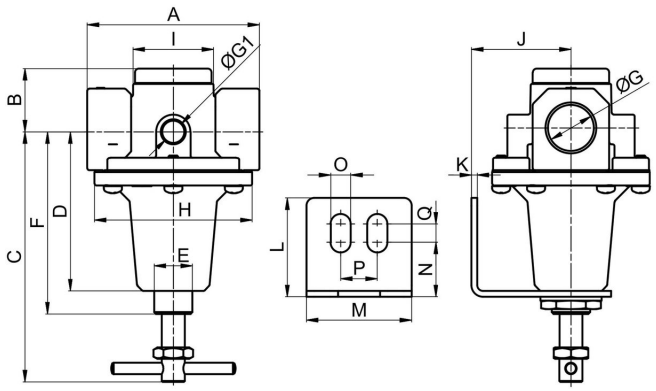

Connessione G	A	B	C	D	E	F	G1	H	I	J	K	L	M	N	O	P	Q
G3/4"	102	33	130,5	83	M20x1,5	95	1/4"	82,5	42	52	3	51,5	55	28,5	10,5	19	9,5
G1"	90	33	130,5	83	M20x1,5	95	1/4"	82,5	42	52	3	51,5	55	28,5	10,5	19	9,5

Connessione	Portata a 6 bar* [Nl/min]	Pressione di ingresso [bar]	Campo di pressione [bar]	Peso [ca. kg]	Tipo
G3/4"	5000	25	0,1...3	1,4	RE08-34-0,1/3
G3/4"	5000	25	0,2...6	1,4	RE08-34-0,2/6
G3/4"	5000	25	0,5...10	1,4	RE08-34-0,5/10
G3/4"	5000	25	0,5...16	1,4	RE08-34-0,5/16
G1"	5000	25	0,1...3	1,2	RE08-10-0,1/3
G1"	5000	25	0,2...6	1,2	RE08-10-0,2/6
G1"	5000	25	0,5...10	1,2	RE08-10-0,5/10
G1"	5000	25	0,5...16	1,2	RE08-10-0,5/16
*Dati di portata con pressione di ingresso di 8bar, pressione di uscita di 6bar e 1bar Caduta di pressione					

Diagramma di portata per campo di regolazione 0,5...10 bar

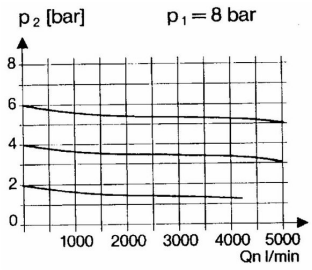

Accessori

Denominazione	Tipo
Angolo di tenuta con dado a collare M20x1,5	MMP04-38/10

Illustrazioni non vincolanti
Con riserva di modifiche costruttive, dimensionali e dei materiali

+43 512 52076
austria@stasto.eu
© STASTO Automation KG