Partnership. With Guarantee.

Régulateur de pression G3/4"...G1"
Série Gold RE08



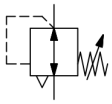

Type de construction	Régulateur de pression à membrane avec échappement secondaire, Montage sur panneau de commande
Raccordement	G3/4"...G1" selon ISO228/1
Matériaux	Corps et chapeau de ressort Zinc moulé sous pression, Joints d'étanchéité NBR
Fonction	Régulation de la pression secondaire
Position de montage	au choix
Fluide	air comprimé filtré
Température du fluide	0...+60°C, (avec air comprimé préparé en conséquence -10...+60°C)
Température ambiante	-10...+80°C
Pression d'entrée	max. 25bar
Plages de réglage	0,1...3/ 0,2...6/ 0,5...10 et 0,5...16bar
Sens d'écoulement	est indiqué par une flèche marqué par une flèche
Contenu de la livraison	inclus écrou de collet

+43 512 52076
austria@stasto.eu
© STASTO Automation KG

Dessin coté

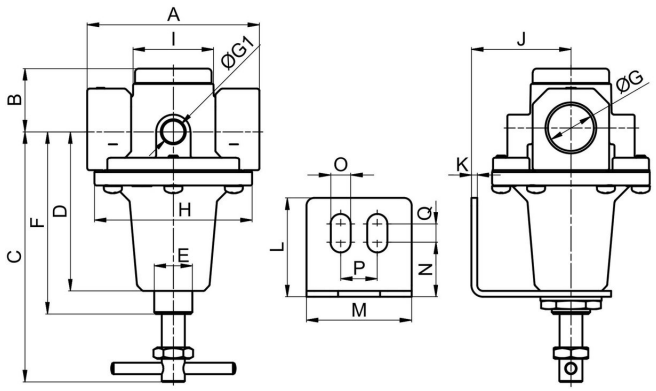

Raccordement G	A	B	C	D	E	F	G1	H	I	J	K	L	M	N	O	P	Q
G3/4"	102	33	130,5	83	M20x1,5	95	1/4"	82,5	42	52	3	51,5	55	28,5	10,5	19	9,5
G1"	90	33	130,5	83	M20x1,5	95	1/4"	82,5	42	52	3	51,5	55	28,5	10,5	19	9,5

Raccordement	Débit à 6 bar* [Nl/min]	Pression d'entrée [bar]	Plage de pression [bar]	Poids [env. kg]	Type
G3/4"	5000	25	0,1...3	1,4	RE08-34-0,1/3
G3/4"	5000	25	0,2...6	1,4	RE08-34-0,2/6
G3/4"	5000	25	0,5...10	1,4	RE08-34-0,5/10
G3/4"	5000	25	0,5...16	1,4	RE08-34-0,5/16
G1"	5000	25	0,1...3	1,2	RE08-10-0,1/3
G1"	5000	25	0,2...6	1,2	RE08-10-0,2/6
G1"	5000	25	0,5...10	1,2	RE08-10-0,5/10
G1"	5000	25	0,5...16	1,2	RE08-10-0,5/16
*Valeurs de débit à une pression d'entrée de 8bar, une pression de sortie de 6bar et 1bar Chute de pression					

Diagramme de débit pour plage de régulation 0,5...10 bar

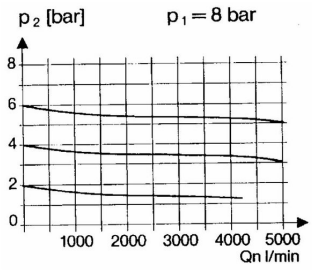

Accessoires

Désignation	Type
Angle de maintien avec écrou à collet M20x1,5	MMP04-38/10

Illustrations sans engagement
Sous réserve de modifications de conception, de dimensions et de matériaux

© STASTO Automation KG