Partnership. With Guarantee.

Regulador de presión G3/4"...G1"
Serie Gold RE08



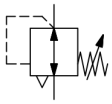

Tipo de construcción	Regulador de presión de membrana con escape secundario, Montaje en panel de control
Conexión	G3/4"...G1" según ISO228/1
Materiales	Carcasa y caperuza de muelle Fundición a presión de zinc, Juntas de estanqueidad NBR
Función	Regulación de la presión secundaria
Posición de montaje	cualquiera
Medio	aire comprimido filtrado
Temperatura del medio	0...+60°C, (con aire comprimido debidamente preparado -10...+60°C)
Temperatura ambiente	-10...+80°C
Presión de entrada	máx. 25bar
Rangos de regulación	0,1...3/ 0,2...6/ 0,5...10 y 0,5...16bar
Dirección de flujo	está marcado mediante una flecha
Contenido del suministro	incluido tuerca de cuello

+43 512 52076
austria@stasto.eu
© STASTO Automation KG

Plano acotado

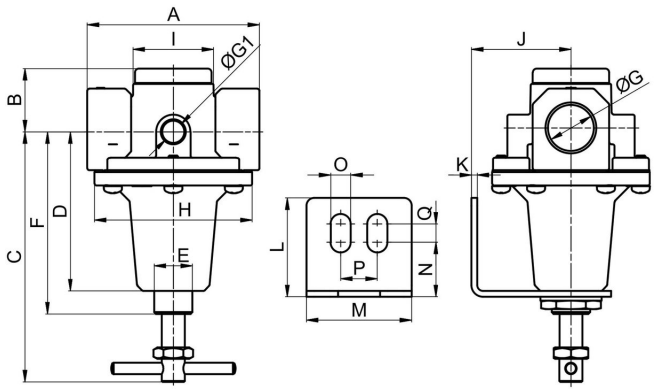

Conexión G	A	B	C	D	E	F	G1	H	I	J	K	L	M	N	O	P	Q
G3/4"	102	33	130,5	83	M20x1,5	95	1/4"	82,5	42	52	3	51,5	55	28,5	10,5	19	9,5
G1"	90	33	130,5	83	M20x1,5	95	1/4"	82,5	42	52	3	51,5	55	28,5	10,5	19	9,5

Conexión	Caudal a 6 bar* [Nl/min]	Presión de entrada [bar]	Rango de presión [bar]	Peso [aprox. kg]	Tipo
G3/4"	5000	25	0,1...3	1,4	RE08-34-0,1/3
G3/4"	5000	25	0,2...6	1,4	RE08-34-0,2/6
G3/4"	5000	25	0,5...10	1,4	RE08-34-0,5/10
G3/4"	5000	25	0,5...16	1,4	RE08-34-0,5/16
G1"	5000	25	0,1...3	1,2	RE08-10-0,1/3
G1"	5000	25	0,2...6	1,2	RE08-10-0,2/6
G1"	5000	25	0,5...10	1,2	RE08-10-0,5/10
G1"	5000	25	0,5...16	1,2	RE08-10-0,5/16
*Datos de caudal con presión de entrada de 8bar, presión de salida de 6bar y 1bar Caída de presión					

Diagrama de caudal para rango de regulación 0,5...10 bar

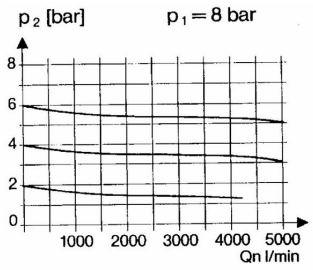

Accesorios

Denominación	Tipo
Ángulo de sujeción con tuerca de cuello M20x1,5	MMP04-38/10

Ilustraciones no vinculantes
Reservados los cambios de diseño, dimensiones y materiales