Partnership. With Guarantee.

Regulator de presiune G3/4"...G1"
Serie Gold RE08



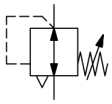

Tip constructiv	Regulator de presiune cu membrană cu evacuare secundară, Montaj în panou de comandă
Racordare	G3/4"...G1" conform ISO228/1
Materiale	Carcasă și capotă de arc Zinc turnat sub presiune, Garnituri de etanșare NBR
Funcție	Reglarea presiunii secundare
Poziție de montaj	arbitrară
Mediu	aer comprimat filtrat
Temperatura mediului	0...+60°C, (cu aer comprimat pregătit corespunzător -10...+60°C)
Temperatura ambiantă	-10...+80°C
Presiune de intrare	max. 25bar
Domenii de reglare	0,1...3/ 0,2...6/ 0,5...10 și 0,5...16bar
Direcția de curgere	este marcat printr-o săgeată
Conținutul livrării	inclusiv piuliță de guler

romania@promcom.eu
© MS PROMCOM S.R.L.

Desen dimensional

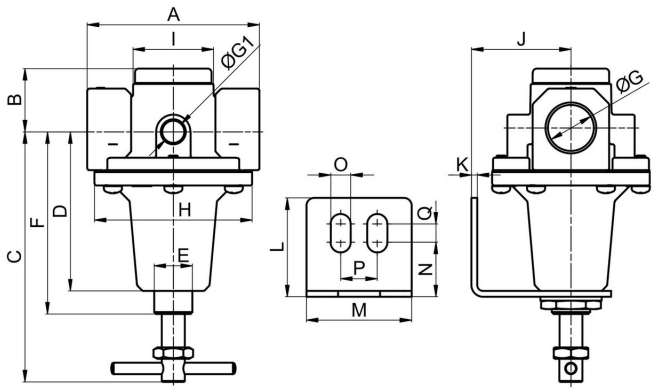

Racordare G	A	B	C	D	E	F	G1	H	I	J	K	L	M	N	O	P	Q
G3/4"	102	33	130,5	83	M20x1,5	95	1/4"	82,5	42	52	3	51,5	55	28,5	10,5	19	9,5
G1"	90	33	130,5	83	M20x1,5	95	1/4"	82,5	42	52	3	51,5	55	28,5	10,5	19	9,5

Racordare	Debit la 6bar* [Nl/min]	Presiune de intrare [bar]	Domeniu de presiune [bar]	Greutate [aprox. kg]	Tip
G3/4"	5000	25	0,1...3	1,4	RE08-34-0,1/3
G3/4"	5000	25	0,2...6	1,4	RE08-34-0,2/6
G3/4"	5000	25	0,5...10	1,4	RE08-34-0,5/10
G3/4"	5000	25	0,5...16	1,4	RE08-34-0,5/16
G1"	5000	25	0,1...3	1,2	RE08-10-0,1/3
G1"	5000	25	0,2...6	1,2	RE08-10-0,2/6
G1"	5000	25	0,5...10	1,2	RE08-10-0,5/10
G1"	5000	25	0,5...16	1,2	RE08-10-0,5/16
*Date de debit la presiune de intrare de 8bar, presiune de ieșire de 6bar și 1bar Cădere de presiune					

Diagramă de debit pentru domeniul de reglare 0,5...10 bar

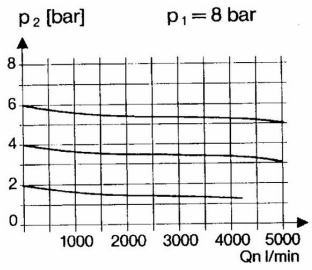

Accesorii

Denumire	Tip
Unghi de menținere cu piuliță de guler M20x1,5	MMP04-38/10

Ilustrații fără caracter obligatoriu
Modificări de construcție, dimensionale și de material rezervate

© MS PROMCOM S.R.L.