Partnership. With Guarantee.

Drukregelaar G3/4"...G1"
Serie Gold RE08



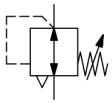

Constructie	Membraandrukregelaar met secundaire ontluchting, Paneelmontage
Aansluiting	G3/4"...G1" volgens ISO228/1
Materialen	Behuizing en veerkap Zinkspuitgietwerk, Afdichtingen NBR
Functie	Regeling van de secundaire druk
Inbouwpositie	willekeurig
Medium	gefilterde persslucht
Mediumtemperatuur	0...+60°C, (met overeenkomstig geconditioneerde persslucht -10...+60°C)
Omgevingstemperatuur	-10...+80°C
Ingangsdruk	max. 25bar
Regelbereiken	0,1...3/ 0,2...6/ 0,5...10 en 0,5...16bar
Stroomrichting	is door een pijl aangegeven
Leveringsomvang	inclusief halsmoer

+43 512 52076
austria@stasto.eu
© STASTO Automation KG

Maattekening

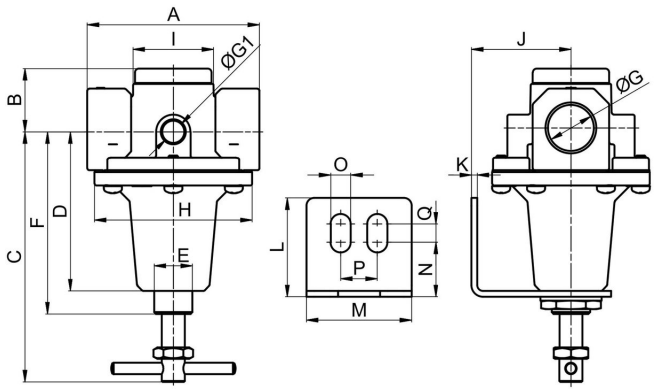

Aansluiting G	A	B	C	D	E	F	G1	H	I	J	K	L	M	N	O	P	Q
G3/4"	102	33	130,5	83	M20x1,5	95	1/4"	82,5	42	52	3	51,5	55	28,5	10,5	19	9,5
G1"	90	33	130,5	83	M20x1,5	95	1/4"	82,5	42	52	3	51,5	55	28,5	10,5	19	9,5

Aansluiting	Debiet bij 6 bar* [Nl/min]	Ingangsdruk [bar]	Drukbereik [bar]	Gewicht [ca. kg]	Type
G3/4"	5000	25	0,1...3	1,4	RE08-34-0,1/3
G3/4"	5000	25	0,2...6	1,4	RE08-34-0,2/6
G3/4"	5000	25	0,5...10	1,4	RE08-34-0,5/10
G3/4"	5000	25	0,5...16	1,4	RE08-34-0,5/16
G1"	5000	25	0,1...3	1,2	RE08-10-0,1/3
G1"	5000	25	0,2...6	1,2	RE08-10-0,2/6
G1"	5000	25	0,5...10	1,2	RE08-10-0,5/10
G1"	5000	25	0,5...16	1,2	RE08-10-0,5/16
*Debietgegevens bij een inlaatdruk van 8bar, uitlaatdruk van 6bar en 1bar Drukval					

Doorstroomdiagramma voor regelbereik 0,5...10 bar

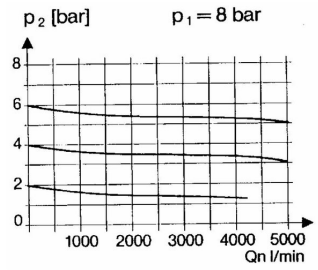

Toebehoren

Benaming	Type
Houdhoek met halsmoer M20x1,5	MMP04-38/10

Afbeeldingen niet bindend
Constructie-, maat- en materiaalwijzigingen voorbehouden

© STASTO Automation KG