Partnership. With Guarantee.

Paineensäädin G3/4"...G1"
Sarja Gold RE08



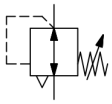

Rakenne	Kalvopaineensäädin sekundaarisella poistoilmauksella, Paneeliasennus
Liitäntä	G3/4"...G1" mukaan ISO228/1
Materiaalit	Kotelo ja jousikupu Sinkkivalu, Tiivisteet NBR
Toiminto	Toisiopaineen säätö
Asennusasento	mielivaltainen
Aineväliaine	suodatettu paineilma
Aineen lämpötila	0...+60°C, (kanssa asianmukaisesti valmistellulla paineilmalla -10...+60°C)
Ympäristön lämpötila	-10...+80°C
Syöttöpaine	maks. 25bar
Säätöalueet	0,1...3/ 0,2...6/ 0,5...10 ja 0,5...16bar
Virtaussuunta	on merkitty nuolella
Toimitussisältö	sisältäen kaulusmutter

+43 512 52076
austria@stasto.eu
© STASTO Automation KG

Mittapiirros

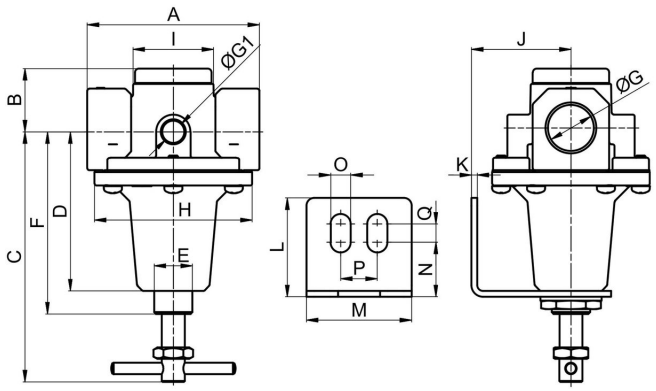

Liitäntä G	A	B	C	D	E	F	G1	H	I	J	K	L	M	N	O	P	Q
G3/4"	102	33	130,5	83	M20x1,5	95	1/4"	82,5	42	52	3	51,5	55	28,5	10,5	19	9,5
G1"	90	33	130,5	83	M20x1,5	95	1/4"	82,5	42	52	3	51,5	55	28,5	10,5	19	9,5

Liitäntä	Virtaus 6 bar:ssa* [Nl/min]	Syöttöpaine [bar]	Painealue [bar]	Paino [noin kg]	Tyyppi
G3/4"	5000	25	0,1...3	1,4	RE08-34-0,1/3
G3/4"	5000	25	0,2...6	1,4	RE08-34-0,2/6
G3/4"	5000	25	0,5...10	1,4	RE08-34-0,5/10
G3/4"	5000	25	0,5...16	1,4	RE08-34-0,5/16
G1"	5000	25	0,1...3	1,2	RE08-10-0,1/3
G1"	5000	25	0,2...6	1,2	RE08-10-0,2/6
G1"	5000	25	0,5...10	1,2	RE08-10-0,5/10
G1"	5000	25	0,5...16	1,2	RE08-10-0,5/16
*Virtaustiedot sisäänmenopaineella 8bar, ulostulopaineella 6bar ja 1bar painehäviö					

Virtauskaavio säätöalueelle 0,5...10 bar

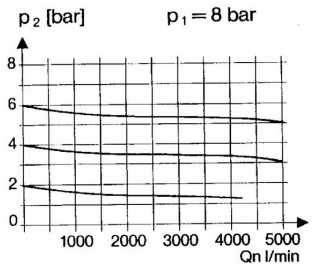

Lisävarusteet

Nimike	Tyyppi
Pitokulma kaulamutterilla M20x1,5	MMP04-38/10

Kuvat ei-sitova
Oikeus rakenne-, mitta- ja materiaalimuutoksiin pidätetään