Partnership. With Guarantee.

Ρυθμιστής πίεσης G3/4"...G1"
Σειρά Gold RE08



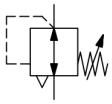

Τύπος κατασκευής	Διαφραγματικός ρυθμιστής πίεσης με δευτερεύουσα εκτόνωση προς ατμόσφαιρα, Εντοιχισμένη τοποθέτηση σε πίνακα ελέγχου
Σύνδεση	G3/4"...G1" σύμφωνα με ISO228/1
Υλικά κατασκευής	Περίβλημα και καπάκι ελατηρίου Χυτός ψευδάργυρος υπό πίεση, Στεγανοποιήσεις NBR
Λειτουργία	Ρύθμιση της δευτερεύουσας πίεσης
Θέση εγκατάστασης	οποιοδήποτε
Μέσο	φιλτραρισμένος πεπιεσμένος αέρας
Θερμοκρασία μέσου	0...+60°C, (με κατάλληλα προετοιμασμένο πεπιεσμένο αέρα -10...+60°C)
Θερμοκρασία περιβάλλοντος	-10...+80°C
Πίεση εισόδου	μέγ. 25bar
Περιοχές ρύθμισης	0,1...3/ 0,2...6/ 0,5...10 και 0,5...16bar
Κατεύθυνση ροής	σημειώνεται με ένα βέλος με σήμανση
Περιεχόμενα παράδοσης	περιλαμβάνεται παξιμάδι λαιμού

+43 512 52076
austria@stasto.eu
© STASTO Automation KG

Σχέδιο διαστάσεων

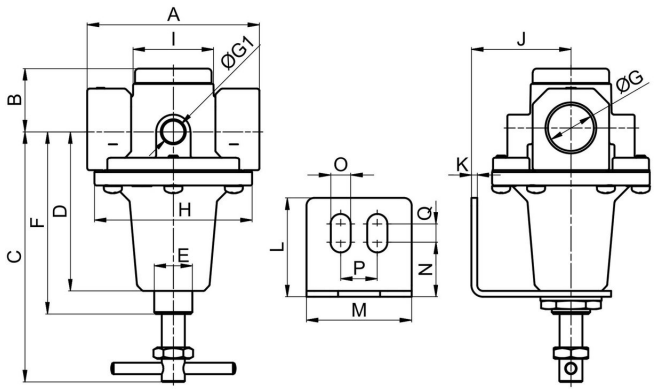

Σύνδεση G	A	B	C	D	E	F	G1	H	I	J	K	L	M	N	O	P	Q
G3/4"	102	33	130,5	83	M20x1,5	95	1/4"	82,5	42	52	3	51,5	55	28,5	10,5	19	9,5
G1"	90	33	130,5	83	M20x1,5	95	1/4"	82,5	42	52	3	51,5	55	28,5	10,5	19	9,5

Σύνδεση	Παροχή στα 6bar* [Nl/min]	Πίεση εισόδου [bar]	Εύρος πίεσης [bar]	Βάρος [περ. kg]	Τύπος
G3/4"	5000	25	0,1...3	1,4	RE08-34-0,1/3
G3/4"	5000	25	0,2...6	1,4	RE08-34-0,2/6
G3/4"	5000	25	0,5...10	1,4	RE08-34-0,5/10
G3/4"	5000	25	0,5...16	1,4	RE08-34-0,5/16
G1"	5000	25	0,1...3	1,2	RE08-10-0,1/3
G1"	5000	25	0,2...6	1,2	RE08-10-0,2/6
G1"	5000	25	0,5...10	1,2	RE08-10-0,5/10
G1"	5000	25	0,5...16	1,2	RE08-10-0,5/16
*Παροχές σε πίεση εισόδου 8bar, πίεση εξόδου 6bar και 1bar πτώση πίεσης					

Διάγραμμα ροής για περιοχή ρύθμισης 0,5...10 bar

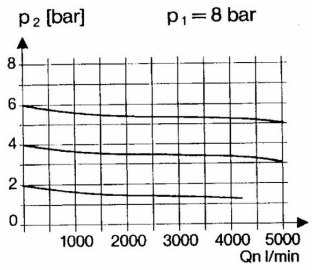

Εξαρτήματα

Ονομασία	Τύπος
Γωνία συγκράτησης με παξιμάδι λαιμού M20x1,5	MMP04-38/10

Εικόνες χωρίς δέσμευση
Διατηρούνται το δικαίωμα αλλαγών στον σχεδιασμό, στις διαστάσεις και στα υλικά.

+43 512 52076
austria@stasto.eu

© STASTO Automation KG