Partnership. With Guarantee.

Trykregulator G3/4"...G1"
Serie Gold RE08



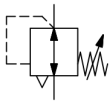

Konstruktionstype	Membrantrykregulator med sekundær udluftning, Panelmontering
Tilslutning	G3/4"...G1" i henhold til ISO228/1
Materialer	Hus og fjederhætte Trykstøbt zink, Tætninger NBR
Funktion	Regulering af sekundærtrykket
Monteringsposition	vilkårlig
Medium	filtreret trykluft
Medietemperatur	0...+60°C, (med tilsvarende behandlet trykluft -10...+60°C)
Omgivelsestemperatur	-10...+80°C
Indgangstryk	maks. 25bar
Reguleringsområder	0,1...3/ 0,2...6/ 0,5...10 og 0,5...16bar
Strømningsretning	er markeret med en pil
Leveringsomfang	inklusive kravemøtrik

+43 512 52076
austria@stasto.eu
© STASTO Automation KG

Måltegning

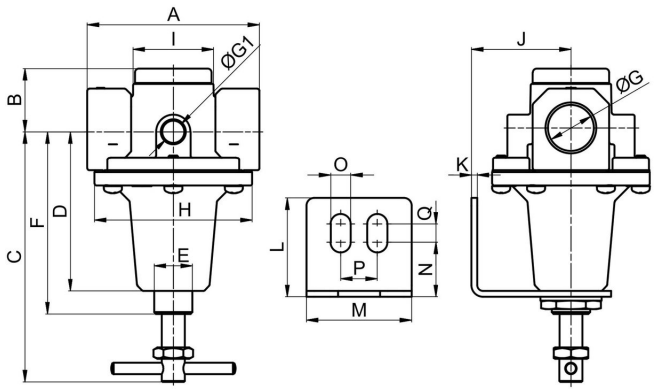

Tilslutning G	A	B	C	D	E	F	G1	H	I	J	K	L	M	N	O	P	Q
G3/4"	102	33	130,5	83	M20x1,5	95	1/4"	82,5	42	52	3	51,5	55	28,5	10,5	19	9,5
G1"	90	33	130,5	83	M20x1,5	95	1/4"	82,5	42	52	3	51,5	55	28,5	10,5	19	9,5

Tilslutning	Flow ved 6bar* [Nl/min]	Indgangstryk [bar]	Trykområde [bar]	Vægt [ca. kg]	Type
G3/4"	5000	25	0,1...3	1,4	RE08-34-0,1/3
G3/4"	5000	25	0,2...6	1,4	RE08-34-0,2/6
G3/4"	5000	25	0,5...10	1,4	RE08-34-0,5/10
G3/4"	5000	25	0,5...16	1,4	RE08-34-0,5/16
G1"	5000	25	0,1...3	1,2	RE08-10-0,1/3
G1"	5000	25	0,2...6	1,2	RE08-10-0,2/6
G1"	5000	25	0,5...10	1,2	RE08-10-0,5/10
G1"	5000	25	0,5...16	1,2	RE08-10-0,5/16
*Flowangivelser ved indgangstryk på 8bar, udgangstryk på 6bar og 1bar Trykfald					

Flowdiagram til reguleringsområde 0,5...10 bar

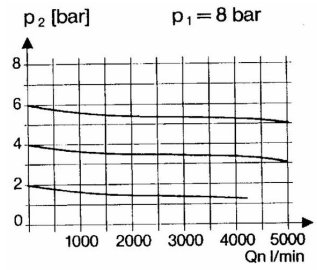

Tilbehør

Betegnelse	Type
Holdevinkel med halsmøtrik M20x1,5	MMP04-38/10

Illustrationer ikke bindende
Konstruktions-, mål- og materialændringer forbeholdes