Partnership. With Guarantee.

Tryckregulator G1/4"...G3/8"
Serie Gold RE08



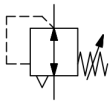

Konstruktionstyp	Membrantryckregulator med sekundäravluftning, Panelmontering
Anslutning	G1/4"...G3/8" enligt ISO228/1
Material	Hus och fjäderhuv Zinkgjutgods, Tätningar NBR
Funktion	Reglering av sekundärtrycket
Monteringsläge	valfri
Medium	filtrerad tryckluft
Medietemperatur	0...+60°C, (med motsvarande beredd tryckluft -10...+60°C)
Omgivningstemperatur	-10...+80°C
Inloppstryck	max. 16bar
Reglerområden	0,1...3/ 0,2...6/ 0,5...10 och 0,5...16bar
Flödesriktning	är markerad med en pil
Leveransomfattning	inklusive halsmutter

+43 512 52076
austria@stasto.eu
© STASTO Automation KG

Måttskiss

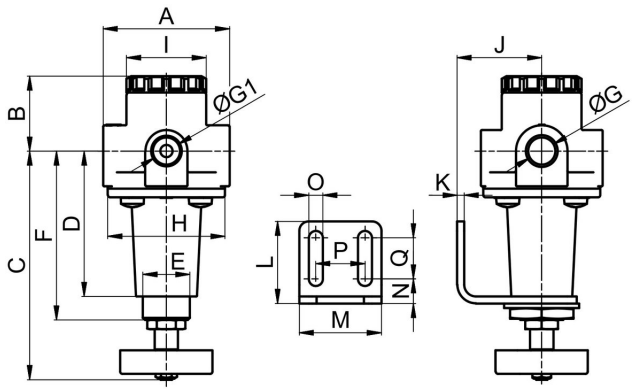

Anslutning G	A	B	C	D	E	F	G1	H	I	J	K	L	M	N	O	P	Q
G1/4"	64	32	97,5	62	M20x1,5	72	1/4"	50	34	36	3	35	35	10,5	6	21	17,5
G3/8"	54	32	97,5	62	M20x1,5	72	1/4"	50	34	36	3	35	35	10,5	6	21	17,5

Anslutning	Flöde vid 6bar* [Nl/min]	Inloppstryck [bar]	Tryckområde [bar]	Vikt [ca. kg]	Typ
G1/4"	1000	16	0,1...3	0,4	RE08-14H-0,1/3
G1/4"	1000	16	0,2...6	0,4	RE08-14H-0,2/6
G1/4"	1000	16	0,5...10	0,4	RE08-14H-0,5/10
G1/4"	1000	16	0,5...16	0,4	RE08-14H-0,5/16
G3/8"	1000	16	0,1...3	0,4	RE08-38-0,1/3
G3/8"	1000	16	0,2...6	0,4	RE08-38-0,2/6
G3/8"	1000	16	0,5...10	0,4	RE08-38-0,5/10
G3/8"	1000	16	0,5...16	0,4	RE08-38-0,5/16
*Flödesuppgifter vid ingångstryck på 8bar, utgångstryck på 6bar och 1bar Tryckfall					

Flödesdiagramm för regleområde 0,5...10 bar

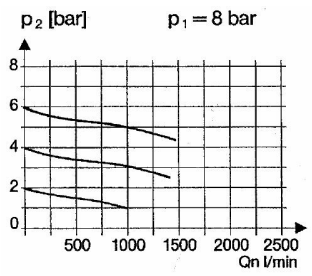

Tillbehör

Beteckning	Typ
Hållvinkel med halsmutter M20x1,5	MMP04-14H/12

Illustrationer ej bindande
Rätt till konstruktions-, mått- och materialändringar förbehålles

+43 512 52076
austria@stasto.eu
© STASTO Automation KG