Partnership. With Guarantee.

Regolatore di pressione G1/4"...G3/8"
Serie Gold RE08



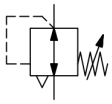

Tipo di costruzione	Regolatore di pressione a membrana con scarico secondario, Montaggio a pannello frontale
Connessione	G1/4"...G3/8" secondo ISO228/1
Materiali	Corpo e calotta molla Pressofusione di zinco, Guarnizioni NBR
Funzione	Regolazione della pressione secondaria
Posizione di montaggio	a piacere
Fluido	aria compressa filtrata
Temperatura del fluido	0...+60°C, (con aria compressa adeguatamente trattata -10...+60°C)
Temperatura ambiente	-10...+80°C
Pressione di ingresso	max. 16bar
Campi di regolazione	0,1...3/ 0,2...6/ 0,5...10 e 0,5...16bar
Direzione del flusso	è contrassegnato da una freccia
Fornitura inclusa	incluso dado a collare

+43 512 52076
austria@stasto.eu
© STASTO Automation KG

Disegno quotato

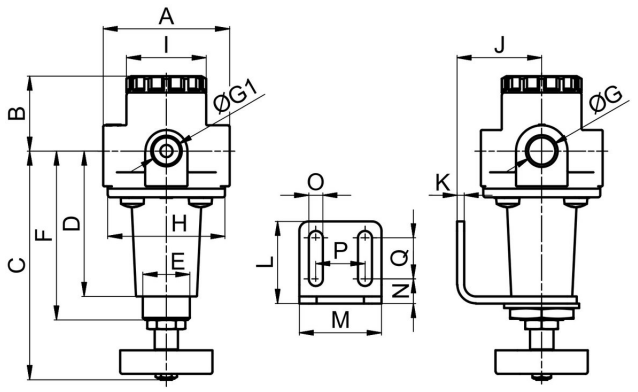

Connessione G	A	B	C	D	E	F	G1	H	I	J	K	L	M	N	O	P	Q
G1/4"	64	32	97,5	62	M20x1,5	72	1/4"	50	34	36	3	35	35	10,5	6	21	17,5
G3/8"	54	32	97,5	62	M20x1,5	72	1/4"	50	34	36	3	35	35	10,5	6	21	17,5

Connessione	Portata a 6 bar* [Nl/min]	Pressione di ingresso [bar]	Campo di pressione [bar]	Peso [ca. kg]	Tipo
G1/4"	1000	16	0,1...3	0,4	RE08-14H-0,1/3
G1/4"	1000	16	0,2...6	0,4	RE08-14H-0,2/6
G1/4"	1000	16	0,5...10	0,4	RE08-14H-0,5/10
G1/4"	1000	16	0,5...16	0,4	RE08-14H-0,5/16
G3/8"	1000	16	0,1...3	0,4	RE08-38-0,1/3
G3/8"	1000	16	0,2...6	0,4	RE08-38-0,2/6
G3/8"	1000	16	0,5...10	0,4	RE08-38-0,5/10
G3/8"	1000	16	0,5...16	0,4	RE08-38-0,5/16

*Dati di portata con pressione di ingresso di 8bar, pressione di uscita di 6bar e 1bar Caduta di pressione

Diagramma di portata per campo di regolazione 0,5...10 bar

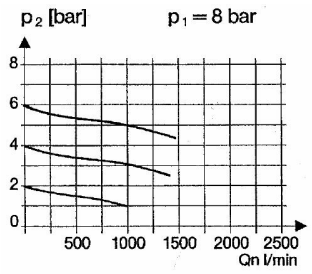

Accessori

Denominazione	Tipo
Angolo di tenuta con dado a collare M20x1,5	MMP04-14H/12

Illustrazioni non vincolanti
Con riserva di modifiche costruttive, dimensionali e dei materiali

+43 512 52076
austria@stasto.eu
© STASTO Automation KG