Partnership. With Guarantee.

Trykregulator G1/4"...G3/8"
Serie Gold RE08



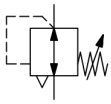

Konstruktionstype	Membrantrykregulator med sekundær udluftning, Panelmontering
Tilslutning	G1/4"...G3/8" i henhold til ISO228/1
Materialer	Hus og fjederhætte Trykstøbt zink, Tætninger NBR
Funktion	Regulering af sekundærtrykket
Monteringsposition	vilkårlig
Medium	filtreret trykluft
Medietemperatur	0...+60°C, (med tilsvarende behandlet trykluft -10...+60°C)
Omgivelsestemperatur	-10...+80°C
Indgangstryk	maks. 16bar
Reguleringsområder	0,1...3/ 0,2...6/ 0,5...10 og 0,5...16bar
Strømningsretning	er markeret med en pil
Leveringsomfang	inklusive kravemøtrik

+43 512 52076
austria@stasto.eu
© STASTO Automation KG

Måltegning

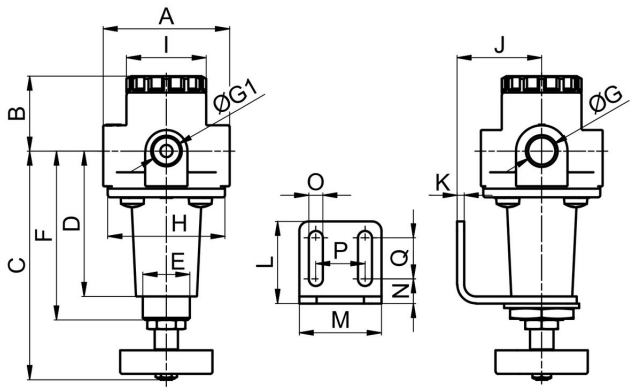

Tilslutning G	A	B	C	D	E	F	G1	H	I	J	K	L	M	N	O	P	Q
G1/4"	64	32	97,5	62	M20x1,5	72	1/4"	50	34	36	3	35	35	10,5	6	21	17,5
G3/8"	54	32	97,5	62	M20x1,5	72	1/4"	50	34	36	3	35	35	10,5	6	21	17,5

Tilslutning	Flow ved 6bar* [Nl/min]	Indgangstryk [bar]	Trykområde [bar]	Vægt [ca. kg]	Type
G1/4"	1000	16	0,1...3	0,4	RE08-14H-0,1/3
G1/4"	1000	16	0,2...6	0,4	RE08-14H-0,2/6
G1/4"	1000	16	0,5...10	0,4	RE08-14H-0,5/10
G1/4"	1000	16	0,5...16	0,4	RE08-14H-0,5/16
G3/8"	1000	16	0,1...3	0,4	RE08-38-0,1/3
G3/8"	1000	16	0,2...6	0,4	RE08-38-0,2/6
G3/8"	1000	16	0,5...10	0,4	RE08-38-0,5/10
G3/8"	1000	16	0,5...16	0,4	RE08-38-0,5/16

*Flowangivelser ved indgangstryk på 8bar, udgangstryk på 6bar og 1bar Trykfald

Flowdiagram til reguleringsområde 0,5...10 bar

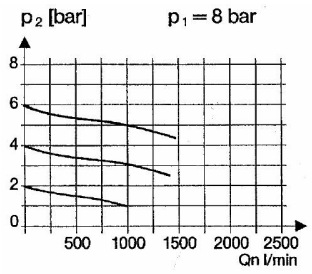

Tilbehør

Betegnelse	Type
Holdevinkel med halsmøtrik M20x1,5	MMP04-14H/12

Illustrationer ikke bindende
Konstruktions-, mål- og materialændringer forbeholdes