Partnership. With Guarantee.

Onderhoudseenheid G11/4"...G11/2"
Serie Gold MU304

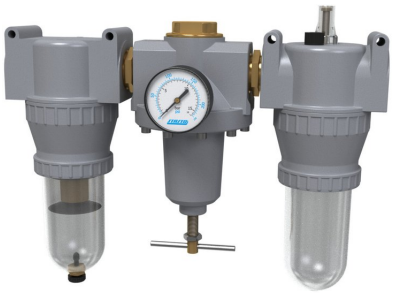

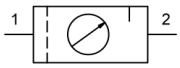

Constructie	Membraandrukregelaar met secundaire ontluchting, Filter volgens centrifugaalkrachtprincipe, Sinterfilterelement, Proportionele smeerder, Olievulling onder druk mogelijk
Aansluiting	G11/4"...G11/2" volgens ISO228/1
Materialen	Behuizing Zinkspuitgietwerk, Olie- en condensaatreservoir Polycarbonaat of Metaal
Functie	Drukregeling met filtering en verrijking van de perslucht met olie
Filterelement	40µm
Bevestigingswijze	Inbouw in leidingsysteem of Wandbevestiging middels montagebeugel
Inbouwpositie	verticaal, Aftapschroef onderaan
Medium	Perslucht
Olie-aanbeveling	HP32A (Temperatuurbereik 0...50°C), NR32 (Temperatuurbereik -35...85°C)
Oliedosering	1...2 Druppels/min bij Q_N = 1000 Nl/min
Mediumtemperatuur	met kunststofreservoir 0...+60°C, met metalen reservoir 0...+60°C (met overeenkomstig geconditioneerde perslucht -10...+60°C)
Omgevingstemperatuur	met kunststofreservoir 0...+60°C, met metalen reservoir -10...+60°C
Ingangsdruk	1,5...16bar resp. 1,5...20bar luid tabel, met automatische aftapkraan 1,5...16bar
Regelbereiken	0,5...10bar en 0,5...16bar met metalen reservoir (0,5...3/ 0,5...6 op aanvraag)
Stroomrichting	is door een pijl aangegeven
Leveringsomvang	inclusief manometer
Speciale uitvoering	Ingangsdruk 25bar

Bestelcode

		MU304 - 114 - 0,5/10 - P - A1
	11/4"	114
Aansluiting	11/2"	112
Drukbereik	0,5...10bar	0,5/10
	0,5...16bar	0,5/16
Reservoir	Kunststofreservoir (Leeg laten)	
	Kunststofreservoir met beschermkorf	P
	Metalen reservoir	M
Aftapventiel	halfautomatische aftapkraan (Leeg laten)	
	automatisch aftapventiel	A1

+43 512 52076
austria@stasto.eu
© STASTO Automation KG

Maattekening

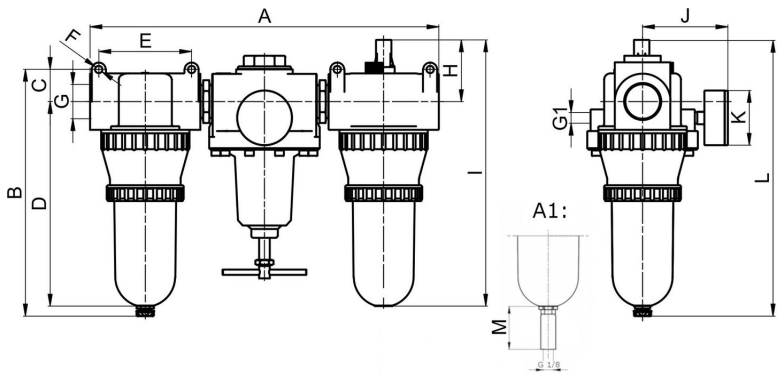

A1: automatisch aftapventiel

Aansluiting G	A	B	C	D	E	F	G1	H	I	J	K	L	M
G11/4"	431	280	36,5	232	105	8,5	G1/4"	70	302	97	63	313,5	34
G11/2"	395	280	36,5	232	105	8,5	G1/4"	70	302	97	63	313,5	34

Aansluiting	Debiet bij 6 bar* [Nl/min]	max. inlaatdruk [bar]	Drukbereik [bar]	Gewicht [ca. kg]	Type
G11/4"	5500	16	0,5...10	3,8	MU304-114-0,5/10
G11/4"	5500	16	0,5...10	4,3	MU304-114-0,5/10-P
G11/4"	5500	20	0,5...16	4,1	MU304-114-0,5/16-M
G11/2"	5500	16	0,5...10	3,6	MU304-112-0,5/10
G11/2"	5500	16	0,5...10	4,1	MU304-112-0,5/10-P
G11/2"	5500	20	0,5...16	4,0	MU304-112-0,5/16-M
*Debietgegevens bij een inlaatdruk van 8bar, uitlaatdruk van 6bar en 1bar Drukval					

Doorstroomdiagramma, Olievernevelaar-inschakeldrempel

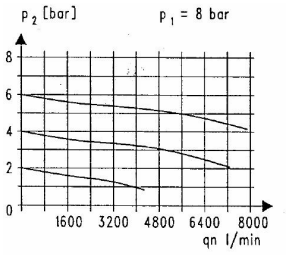

Doorstroomdiagramma

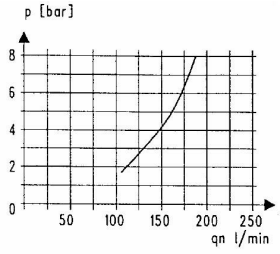

Olievernevelaar-inschakeldrempel

Toebehoren

Benaming	Type
Houdhoek voor drukregelaar	MMB04-34/112

Afbeeldingen niet bindend
Constructie-, maat- en materiaalwijzigingen voorbehouden

© STASTO Automation KG