Partnership. With Guarantee.

Unità di manutenzione G11/4"...G11/2" Serie Gold MU304

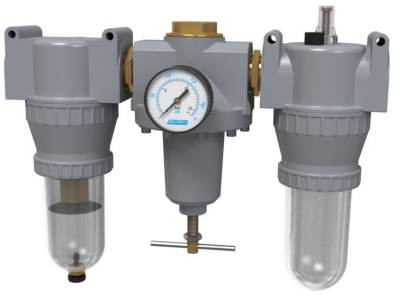

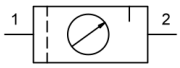

Tipo di costruzione	Regolatore di pressione a membrana con scarico secondario aria libera, Filtro a principio di forza centrifuga, Elemento filtrante sinterizzato, Lubrificatore proporzionale, Riempimento olio sotto pressione possibile
Connessione	G11/4"...G11/2" secondo ISO228/1
Materiali	Corpo alloggiamento Pressofusione di zinco, Serbatoio olio e condensa Policarbonato oppure Metallo
Funzione	Regolazione della pressione con filtrazione e arricchimento dell'aria compressa con olio
Elemento filtrante	40µm
Tipo di fissaggio	Installazione nel sistema di tubazioni oppure Fissaggio a parete mediante staffa di fissaggio
Posizione di montaggio	verticale, Vite di scarico inferiore
Fluido	Aria compressa
Raccomandazione olio	HP32A (Campo di temperatura 0...50°C), NR32 (Campo di temperatura -35...85°C)
Dosaggio dell'olio	1...2 gocce/min a Q_N = 1000 Nl/min
Temperatura del fluido	con serbatoio in plastica 0...+60°C, con serbatoio metallico 0...+60°C (con aria compressa adeguatamente trattata -10...+60°C)
Temperatura ambiente	con serbatoio in plastica 0...+60°C, con serbatoio metallico -10...+60°C
Pressione di ingresso	1,5...16bar ovvero 1,5...20bar rumoroso Tabella, con valvola di scarico automatica 1,5...16bar
Campi di regolazione	0,5...10bar e 0,5...16bar con serbatoio metallico (0,5...3/ 0,5...6 su richiesta)
Direzione del flusso	è contrassegnato da una freccia
Fornitura inclusa	incluso manometro
Versione speciale	Pressione di ingresso 25bar

Codice d'ordine

MU304 - 114 - 0,5/10 - P - A1

Connessione	11/4"	114
	11/2"	112
Campo di pressione	0,5...10bar	0,5/10
	0,5...16bar	0,5/16
Serbatoio	Serbatoio in plastica (Lasciare vuoto)	
	Serbatoio in plastica con cestello di protezione	P
	Serbatoio metallico	M
Valvola di scarico	valvola di scarico semiautomatica (Lasciare vuoto)	
	valvola di scarico automatica	A1

+43 512 52076
austria@stasto.eu
© STASTO Automation KG

Disegno quotato

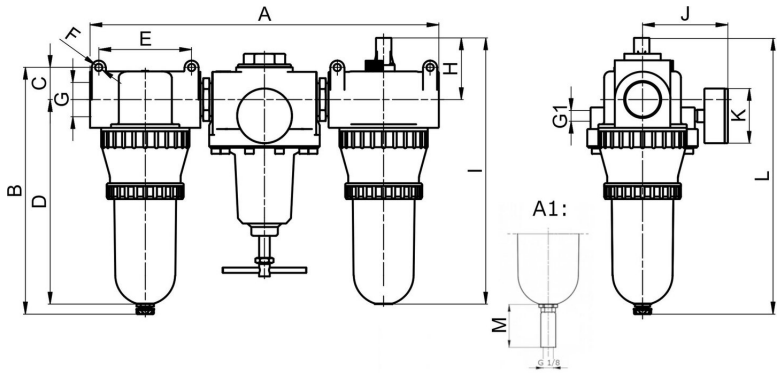

A1: valvola di scarico automatica

Connessione G	A	B	C	D	E	F	G1	H	I	J	K	L	M
G11/4"	431	280	36,5	232	105	8,5	G1/4"	70	302	97	63	313,5	34
G11/2"	395	280	36,5	232	105	8,5	G1/4"	70	302	97	63	313,5	34

Connessione	Portata a 6 bar* [Nl/min]	pressione d'ingresso max. [bar]	Campo di pressione [bar]	Peso [ca. kg]	Tipo
G11/4"	5500	16	0,5...10	3,8	MU304-114-0,5/10
G11/4"	5500	16	0,5...10	4,3	MU304-114-0,5/10-P
G11/4"	5500	20	0,5...16	4,1	MU304-114-0,5/16-M
G11/2"	5500	16	0,5...10	3,6	MU304-112-0,5/10
G11/2"	5500	16	0,5...10	4,1	MU304-112-0,5/10-P
G11/2"	5500	20	0,5...16	4,0	MU304-112-0,5/16-M

*Dati di portata con pressione di ingresso di 8bar, pressione di uscita di 6bar e 1bar Caduta di pressione

Diagramma di portata, Soglia di intervento dell'oliatore

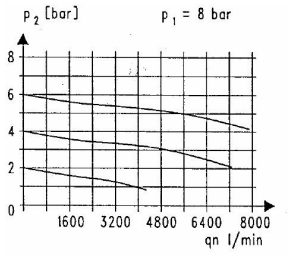

Diagramma di portata

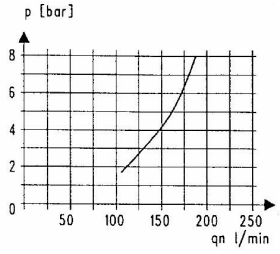

Soglia di intervento dell'oliatore

Accessori

Denominazione	Tipo
Angolo di mantenimento per regolatore di pressione	MMB04-34/112

Illustrazioni non vincolanti
Con riserva di modifiche costruttive, dimensionali e dei materiali

+43 512 52076
austria@stasto.eu
© STASTO Automation KG