Unité de maintenance G11/4"...G11/2"
Série Gold MU304

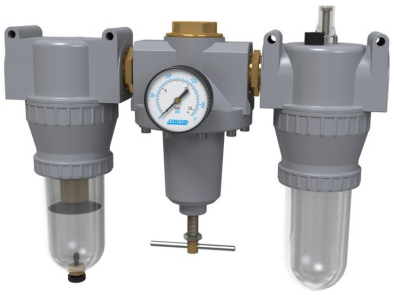

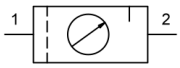

Type de construction	Régulateur de pression à membrane avec purge secondaire, Filtre à principe de force centrifuge, Élément filtrant fritté, Huileur proportionnel, Remplissage d'huile sous pression possible
Raccordement	G11/4"...G11/2" selon ISO228/1
Matériaux	Boîtier Zinc moulé sous pression, Réservoir d'huile et de condensats Polycarbonate ou Métal
Fonction	Régulation de pression avec filtration et enrichissement de l'air comprimé en huile
Élément filtrant	40µm
Type de fixation	Montage dans le système de tuyauterie ou Fixation murale au moyen d'une équerre de fixation
Position de montage	verticale, Vis de purge en bas
Fluide	Air comprimé
Recommandation d'huile	HP32A (Plage de température 0...50°C), NR32 (Plage de température -35...85°C)
Dosage d'huile	1...2 Gouttes/min à Q_N = 1000 Nl/min
Température du fluide	avec réservoir en plastique 0...+60°C, avec réservoir métallique 0...+60°C (avec air comprimé préparé en conséquence -10...+60°C)
Température ambiante	avec réservoir en plastique 0...+60°C, avec réservoir métallique -10...+60°C
Pression d'entrée	1,5...16bar ou plutôt 1,5...20bar bruyant tableau, avec purge automatique par soupape de vidange 1,5...16bar
Plages de réglage	0,5...10bar et 0,5...16bar avec réservoir métallique (0,5...3/ 0,5...6 sur demande)
Sens d'écoulement	est indiqué par une flèche marqué par une flèche
Contenu de la livraison	inclus manomètre
Version spéciale	Pression d'entrée 25bar

+43 512 52076
austria@stasto.eu
© STASTO Automation KG

Code de commande

		MU304	-	114	-	0,5/10	- P	- A1
	11/4"	114						
Raccordement	11/2"	112						
Plage de pression	0,5...10bar			0,5/10				
	0,5...16bar			0,5/16				
Réservoir	Réservoir en plastique (Laisser vide)							
	Réservoir en plastique avec cage de protection					P		
	Réservoir métallique					M		
Soupape de purge	purgeur semi-automatique (Laisser vide)							
	purgeur automatique						A1	

Dessin coté

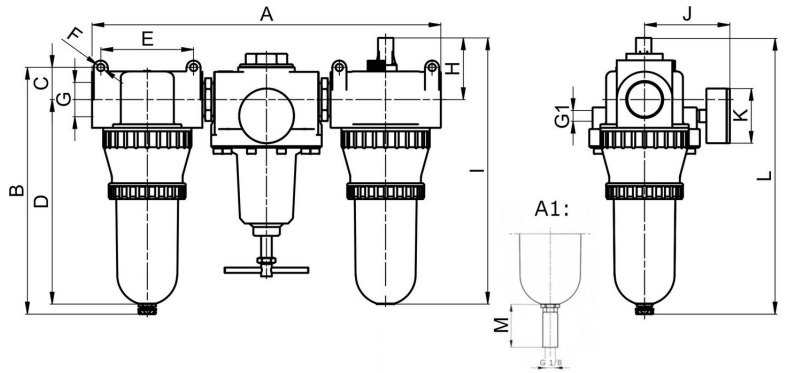

A1: purgeur automatique

Raccordement G	A	B	C	D	E	F	G1	H	I	J	K	L	M
G11/4"	431	280	36,5	232	105	8,5	G1/4"	70	302	97	63	313,5	34
G11/2"	395	280	36,5	232	105	8,5	G1/4"	70	302	97	63	313,5	34

Raccordement	Débit à 6 bar* [Nl/min]	pression d'entrée max. [bar]	Plage de pression [bar]	Poids [env. kg]	Type
G11/4"	5500	16	0,5...10	3,8	MU304-114-0,5/10
G11/4"	5500	16	0,5...10	4,3	MU304-114-0,5/10-P
G11/4"	5500	20	0,5...16	4,1	MU304-114-0,5/16-M
G11/2"	5500	16	0,5...10	3,6	MU304-112-0,5/10
G11/2"	5500	16	0,5...10	4,1	MU304-112-0,5/10-P
G11/2"	5500	20	0,5...16	4,0	MU304-112-0,5/16-M

*Valeurs de débit à une pression d'entrée de 8bar, une pression de sortie de 6bar et 1bar Chute de pression

Diagramme de débit, Seuil de déclenchement du lubrificateur

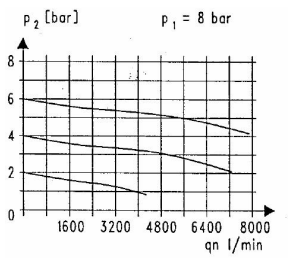

Diagramme de débit

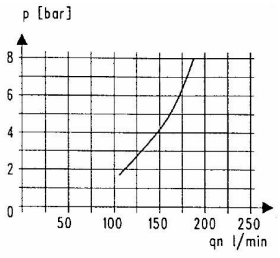

Seuil de déclenchement du lubrificateur

© STASTO Automation KG

Accessoires

Désignation	Type
Angle de maintien pour régulateur de pression	MMB04-34/112

Illustrations sans engagement
Sous réserve de modifications de conception, de dimensions et de matériaux

+43 512 52076
austria@stasto.eu
© STASTO Automation KG