Partnership. With Guarantee.

Μονάδα συντήρησης G11/4"...G11/2"
Σειρά Gold MU304

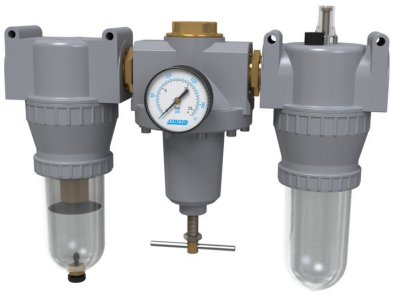

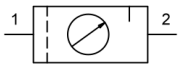

Τύπος κατασκευής	Ρυθμιστής πίεσης με μεμβράνη με δευτερεύουσα εκτόνωση αέρα, Φίλτρο αρχής φυγοκεντρικής δύναμης, Στοιχείο φίλτρου από συντηγμένο υλικό, Αναλογικός λιπαντήρας, Πλήρωση λαδιού υπό πίεση δυνατή
Σύνδεση	G11/4"...G11/2" σύμφωνα με ISO228/1
Υλικά κατασκευής	Περίβλημα Χυτός ψευδάργυρος υπό πίεση, Δοχείο λαδιού και συμπυκνωμάτων Πολυανθρακικό ή Μέταλλο
Λειτουργία	Ρύθμιση πίεσης με φιλτράρισμα και εμπλουτισμό του πεπιεσμένου αέρα με λάδι
Στοιχείο φίλτρου	40µm
Τύπος στερέωσης	Εγκατάσταση σε σύστημα σωληνώσεων ή Επιτοίχια στερέωση με γωνιακό στήριγμα
Θέση εγκατάστασης	κατακόρυφα, Βίδα εκκένωσης κάτω
Μέσο	Πεπιεσμένος αέρας
Σύσταση λαδιού	HP32A (Εύρος θερμοκρασίας 0...50°C), NR32 (Εύρος θερμοκρασίας -35...85°C)
Δοσομέτρηση λαδιού	1...2 Σταγόνες/λεπτό σε Q_N = 1000 Nl/min
Θερμοκρασία μέσου	με πλαστικό δοχείο 0...+60°C, με μεταλλικό δοχείο 0...+60°C (με κατάλληλα προετοιμασμένο πεπιεσμένο αέρα -10...+60°C)
Θερμοκρασία περιβάλλοντος	με πλαστικό δοχείο 0...+60°C, με μεταλλικό δοχείο -10...+60°C
Πίεση εισόδου	1,5...16bar ή αντίστοιχα 1,5...20bar δυνατά πίνακας, με αυτόματη βαλβίδα αποστράγγισης 1,5...16bar
Περιοχές ρύθμισης	0,5...10bar και 0,5...16bar με μεταλλικό δοχείο (0,5...3/ 0,5...6 κατόπιν αιτήματος)
Κατεύθυνση ροής	σημειώνεται με ένα βέλος με σήμανση
Περιεχόμενα παράδοσης	περιλαμβάνεται Μανόμετρο
Ειδική εκτέλεση	Πίεση εισόδου 25bar

Κωδικός παραγγελίας

		MU304 - 114 - 0,5/10 - P - A1
Σύνδεση	11/4"	114
	11/2"	112
Εύρος πίεσης	0,5...10bar	0,5/10
	0,5...16bar	0,5/16
Δοχείο	Πλαστικό δοχείο (Να παραμείνει κενό)	
	Πλαστικό δοχείο με προστατευτικό κλωβό	P
	Μεταλλικό δοχείο	M
Βαλβίδα εκκένωσης	ημιαυτόματη βαλβίδα εκκένωσης (Να παραμείνει κενό)	
	αυτόματη βαλβίδα αποστράγγισης	A1

+43 512 52076
austria@stasto.eu
© STASTO Automation KG

Σχέδιο διαστάσεων

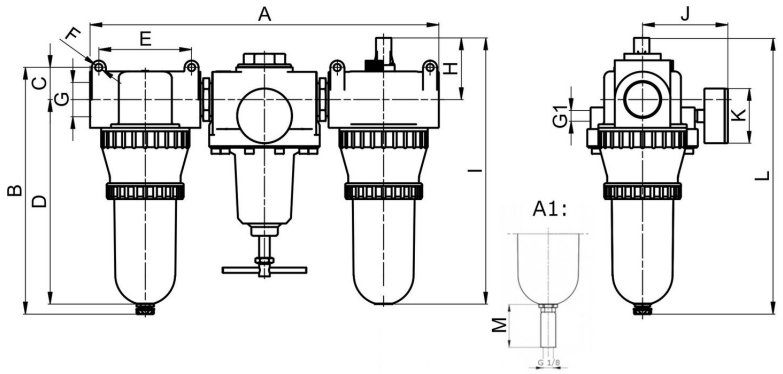

A1: αυτόματη βαλβίδα αποστράγγισης

Σύνδεση G	A	B	C	D	E	F	G1	H	I	J	K	L	M
G11/4"	431	280	36,5	232	105	8,5	G1/4"	70	302	97	63	313,5	34
G11/2"	395	280	36,5	232	105	8,5	G1/4"	70	302	97	63	313,5	34

Σύνδεση	Παροχή στα 6bar* [Nl/min]	μέγ. πίεση εισόδου [bar]	Εύρος πίεσης [bar]	Βάρος [περ. kg]	Τύπος
G11/4"	5500	16	0,5...10	3,8	MU304-114-0,5/10
G11/4"	5500	16	0,5...10	4,3	MU304-114-0,5/10-P
G11/4"	5500	20	0,5...16	4,1	MU304-114-0,5/16-M
G11/2"	5500	16	0,5...10	3,6	MU304-112-0,5/10
G11/2"	5500	16	0,5...10	4,1	MU304-112-0,5/10-P
G11/2"	5500	20	0,5...16	4,0	MU304-112-0,5/16-M
*Παροχές σε πίεση εισόδου 8bar, πίεση εξόδου 6bar και 1bar πτώση πίεσης					

Διάγραμμα ροής, Όριο ενεργοποίησης λιπαντήρα

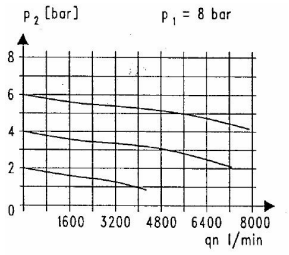

Διάγραμμα ροής

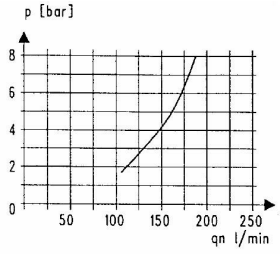

Όριο ενεργοποίησης λιπαντήρα

Εξαρτήματα

Ονομασία	Τύπος
Γωνία συγκράτησης για ρυθμιστές πίεσης	MMB04-34/112

Εικόνες χωρίς δέσμευση
Διατηρούνται το δικαίωμα αλλαγών στον σχεδιασμό, στις διαστάσεις και στα υλικά.

+43 512 52076
austria@stasto.eu
© STASTO Automation KG